camry

CR 7316

(GB) user manual
(F) mode d'emploi
(P) manual de serviço
(LV) lietošanas instrukcija
(RO) Instrucţiunea de deservire
(H) felhasználói kézikönyv
(GR) οδηγίες χρήσεως
(MK) упатство за корисникот
(SLO) navodila za uporabo
(HR) upute za uporabu
(PL) instrukcja obsługi
(D) bedienungsanweisung
(E) manual de uso
(LT) naudojimo instrukcija
(EST) kasutusjuhend
(BIH) upute za rad
(CZ) návod k obsluze
(RUS) инструкция обслуживания
(NL) handleiding
(FIN) käyttöopas
(S) bruksanvisning

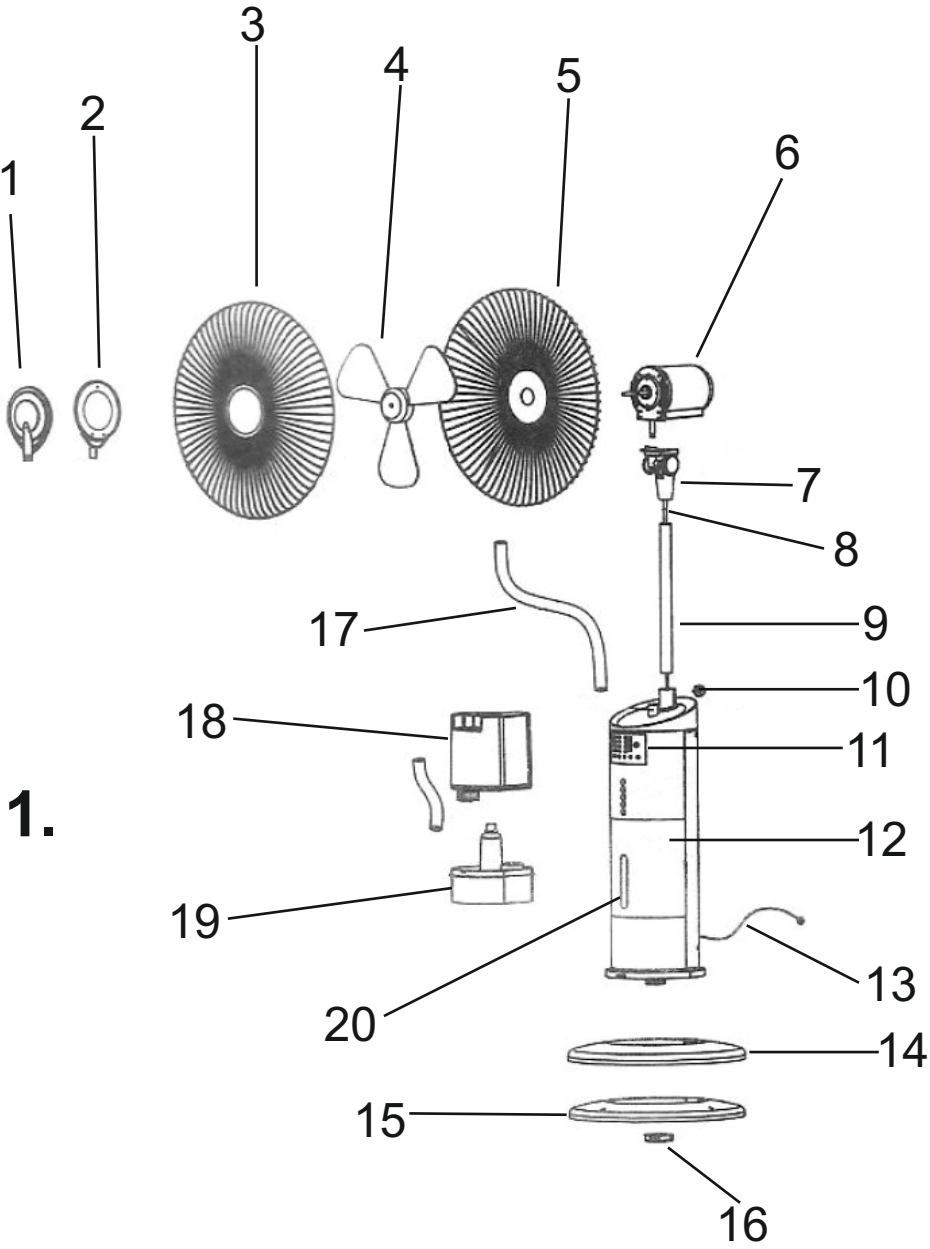

1.

SAFETY CONDITIONS IMPORTANT INSTRUCTIONS ON SAFETY OF USE PLEASE READ CAREFULLY AND KEEP FOR FUTURE REFERENCE

The warranty conditions are different, if the device is used for commercial purpose."

1.Before using the product please read carefully and always comply with the following instructions. The manufacturer is not responsible for any damages due to any misuse.

2.The product is only to be used indoors. Do not use the product for any purpose that is not compatible with its application.

3.The applicable voltage is 220-240V, ~50Hz. For safety reasons it is not appropriate to connect multiple devices to one power outlet.

4.Please be cautious when using around children. Do not let the children to play with the product. Do not let children or people who do not know the device to use it without supervision.

5.WARNING: This device may be used by children over 8 years of age and persons with reduced physical, sensory or mental capabilities, or persons without experience or knowledge of the device, only under the supervision of a person responsible for their safety, or if they were instructed on the safe use of the device and are aware of the dangers associated with its operation. Children should not play with the device. Cleaning and maintenance of the device should not be carried out by children, unless they are over 8 years of age and these activities are carried out under supervision.

6.After you are finished using the product always remember to gently remove the plug from the power outlet holding the outlet with your hand. Never pull the power cable!!!

7.Never put the power cable, the plug or the whole device into the water. Never expose the product to the atmospheric conditions such as direct sun light or rain, etc.. Never use the product in humid conditions.

8.Periodically check the power cable condition. If the power cable is damaged the product should be turned to a professional service location to be replaced in order to avoid hazardous situations.

9.Never use the product with a damaged power cable or if it was dropped or damaged in any other way or if it does not work properly. Do not try to repair the defected product yourself because it can lead to electric shock. Always turn the damaged device to a professional service location in order to repair it. All the repairs can be done only by authorized service professionals. The repair that was done incorrectly can cause hazardous situations for the user.

10.Never put the product on or close to the hot or warm surfaces or the kitchen appliances like the electric oven or gas burner.

11.Never use the product close to combustibles.

12.Do not let cord hang over edge of counter or touch hot surfaces.

13.Never leave the product connected to the power source without supervision. Even when use is interrupted for a short time, turn it off from the network, unplug the power.

14.In order to provide additional protection, it is recommended to install residue current device (RCD) in the power circuit, with residual current rating not more than 30 mA. Contact professional electrician in this matter.

15. Do not allow the motor unit to soak.

16. Use only original assembly parts included with the device.
17. The device can be turned on only once fully assembled. Partially assembled and activated the device does not ensure safe usage and proper operation. NOTE: DO NOT SWITCH ON THE FAN WITHOUT MOUNTED FRONT AND BACK COVER.
18. Place the fan away from curtains and other items that can be drawn into the fan running.
19. Do not put any objects through the fan cover. This may cause injury of the device.

DESCRIPTION (pic. 1)

1. Front cover nut
2. Back cover nut
3. Front cover
4. Blade
5. Back blade cover
6. Motor
7. Motor head lock
8. Power cord
9. Tube
10. Tube lock
11. Display
12. Control panel
13. Power supply cord
14. Upper base part
15. Bottom base part
16. Base nut
17. Water supply pipe
18. Water tank
19. Water tank base
20. Water level indicator

ASSEMBLY

1. Unpack all the elements of the device from the packaging and remove protective foils.
2. Insert the tube (9) onto the tube lock (10).
3. Take the motor (6) out of the box and the motor head lock (7). Mount it on the tube (9).
4. Put the back cover (5) on the motor axis (6) and mount the blade (4) by screwing it.
5. Mount the front cover (3) to the blade (4) and the back cover (5), screw them with the front cover nut (1).
6. Mount the water supply pipe (17) between the front cover (3) and the device body.
7. Mount the upper base part (14) and bottom base part (15) the base nut (16) together with the device.

USAGE

1. Place the device on a flat, stable surface. Fill the water tank (18). Connect the unit with power supply by using the cord (13).
2. The device is equipped with the water level indicator. Water should be poured until the indicator will show green color.
WARNING: Do not pour hot water (warmer than 40°C). THIS MAY DAMAGE THE UNIT.
3. If the indicator is red – please refill the water tank (18).
4. Switch on the device by using the 'ON / SPEED' button. Button pressed once turns On the device. When pressed again, will select type of speed.
5. Press the MODE button to select the type of wind.
6. Press the SPRAYING button to turn on the mist.
7. Periodically check the water level in the tank to humidification function to work properly.

CLEANING AND MAINTENANCE

WARNING: Do not allow any water to get inside the motor (6) or the control panel.
1. Before cleaning the appliance, remove the plug from the socket.
2. To clean the blade from the dust, remove the front cover. Then remove the blade from the motor axis and wipe with a damp cloth, then wipe dry.
3. Wipe dirty motor body with a slightly wet cloth without detergent. Wipe dry.
4. Water tank and the water providing tube should be cleaned every 2-3 weeks. Periodically use a descaling agent in order to remove residual solids from the water.
5. Store the fan in a dry place.

TECHNICAL DATA

Power supply:	220-240V ~50Hz
Power:	100W
Water tank capacity:	2,8L

Device is made in class II of insulation.
Device is compliant with EU directives:
- Low voltage directive (LVD)
- Electromagnetic compatibility (EMC)

Device marked CE mark on rating label

To protect your environment: please separate carton boxes and plastic bags and dispose them in corresponding waste bins. Used appliance should be delivered to the dedicated collecting points due to hazarsous components, which may effect the environment. Do not dispose this appliance in the common waste bin.

DEUTSCH

ALLGEMEINE SICHERHEITSVORSCHRIFTEN LESEN SIE AUFMERKSAM WICHTIGE ANWEISUNGEN BEZÜGLICH DER SICHERHEIT DER BENUTZUNG BEWAHREN SIE

DIESE FÜR DIE ZUKUNFT AUF

Bei Verwendung des Gerätes zu gewerblichen Zwecken werden die Garantiebedingungen geändert.

1.Vor dem ersten Gebrauch, die Bedienungsanleitung lesen und die dort angegebenen Hinweise beachten. Der Produzent trägt keine Verantwortung für Schäden, die aufgrund von bestimmungswidriger Nutzung oder unsachgemäßer Bedienung entstanden sind.

2.Das Gerät ist nur für den Hausgebrauch verwendet. Verwenden Sie es nicht für andere Zwecke als den bestimmungsgemäßen Gebrauch.

3.Das Gerät ausschließlich an die Steckdose 220-240V~50Hz anschließen. Es darf nicht zu anderen, bestimmungswidrigen Zwecken benutzt werden. Wegen Vorsichtsmaßnahmen, sollten keine weiteren Geräte an den gleichen Stromkreis angeschlossen werden.

4.Falls sich Kinder in der Nähe befinden, sollte bei der Nutzung des Gerätes spezielle Vorsicht bewahrt werden. Dieses Gerät ist nicht zum Spielen für Kinder, sowie für Erwachsene, die sich mit der Bedienungsanleitung nicht vertraut gemacht haben, geeignet.

5.WARNHINWEIS: Dieses Gerät kann von Kindern im Alter von über 8 Jahren sowie von Personen von einer beschränkten körperlichen, sensorischen, psychischen Fähigkeit oder von Personen, die keine Erfahrung oder kein Kenntnisse von dem Gerät haben, nur dann genutzt werden, wenn die Nutzung unter Aufsicht einer Person, welche die Verantwortung für deren Sicherheit trägt, stattfindet oder diesen Personen Ratschläge bezüglich der sicheren Benutzung des Geräts erteilt wurden und sie sich den mit seiner Benutzung verbundenen Gefahren bewusst sind. Kinder dürfen nicht mit dem Gerät spielen. Die Reinigung und die Unterhaltung des Geräts dürfen nicht von Kindern durchgeführt werden, es sei denn, dass diese Kinder im Alter von über 8 Jahren sind und diese Tätigkeiten unter Aufsicht durchgeführt werden.

6. Trennen Sie den Stecker von der Steckdose vor der Reinigung oder nach der beendeten Nutzung des Gerätes, halten Sie die Steckdose dabei fest. Ziehen Sie NICHT am Kabel.

7.Das Kabel, die Buchse, sowie das ganze Gerät nicht in Wasser oder andere Flüssigkeiten tauchen. Das Gerät vor Regen, Sonne usw. und vor Feuchtigkeit (z.B. im Badezimmer oder Campingwagen) schützen.

8.Regelmäßig das Kabel prüfen. Falls das Kabel beschädigt ist, sollte es in einem spezialisierten Service ausgetauscht werden, um ev. Gefährdung zu vermeiden.

9.Falls das Kabel oder ein anderer Teil des Gerätes beschädigt oder das Gerät fallen gelassen wurde oder nicht ordnungsgemäß arbeitet, sollte es nicht benutzt werden. Das Gerät darf nicht durch unbefugte Personen repariert werden, da die Gefahr eines Stromstoßes besteht. Ein beschädigtes Gerät in einem spezialisierten Service zur Kontrolle oder Reparatur abgeben. Jegliche Reparaturen dürfen nur durch einen spezialisierten Service vorgenommen werden. Eine nicht korrekt ausgeführte Reparatur kann das Leben des Benutzers gefährden.

10.Das Gerät auf eine kühle, gerade Fläche, entfernt von wärmeausstrahlenden Geräten, wie: Elektroherd, Gasherd, usw. stellen.

11.Das Gerät nicht in der Nähe von leicht entzündlichen Materialien benutzen.

12.Das Kabel darf nicht außerhalb der Tischkante hängen oder heiße Flächen berühren.

13.Lassen Sie das Gerät oder den Adapter nicht unbeaufsichtigt, wenn es an das Stromnetz angeschlossen ist.

14.Es wird empfohlen, für zusätzlichen Schutz den Fehlerstromschutzschalter (RCD), dessen Bemessungsdifferenzstrom 30 mA nicht übersteigt, zu installieren. In diesem

Bereich wenden Sie sich an einen Fachelektriker.
15. Die Motorteile des Gerätes dürfen nicht nass werden.
16. Nur Originalteile, die mit dem Gerät geliefert sind, verwenden.
17. Das Gerät darf erst nach der kompletten Montage eingeschaltet werden. Sonst wird eine sichere und richtige Benutzung und Verwendung nicht gewährleistet. VORSICHT: DAS GERÄT DARF NICHT OHNE DIE EINGELEGTEN SCHÜTZE VORNE UND HINTEN EINGESCHALTET WERDEN.
18. Der Ventilator soll entfernt von hängenden Gegenständen platziert werden, so dass się nicht von dem Ventilator in Betrieb eingeblasen werden.
19. Keine Gegenstände in die Schütze des Ventilators einlegen. Es kann zur Beschädigungen des Gerätes und Verletzungen des Benutzers führen.

DIE BESCHREIBUNG DES GERÄTES (Abb. 1)

1. vordere Mutter des Schützes
2. Hintere Mutter des Schützes
3. vordere Schütze
4. Propeller
5. hintere Schütze des Propellers
6. Motor
7. Motorbefestigung
8. Versorgungskabel
9. Rohr
10. Rohrbefestigung
11. Display
12. Steuerungspanel
13. Versorgungskabel
14. Oberer Teil des Sockels
15. unterer Teil des Sockels
16. Mutter des Sockels
17. Rohr, das das Wasser ableitet
18. Wasserbehälter
19. Sockel des Wasserbehälters
20. Anzeige des Wasserniveaus

DIE MONTAGE DES GERÄTES

1. Alle Teile des Gerätes auspacken und die Sicherungsfolien ausnehmen.
2. Das Rohr (9) in die Rohrbefestigung (10) einlegen,
3. Den Motor (6) mit der Motorbefestigung (7) auf dem Rohr (9) montieren,
4. Die hintere Schütze des Propellers (5) auf dem Motor (6) platzieren, den Propeller einschrauben (4),
5. Die vordere Schütze (3) auf dem eingeschraubten Propeller (4) und auf der hinteren Schütze (5) platzieren und mit Mutter einschrauben (1),
6. Das Rohr, das das Wasser ableitet (17) zwischen der vorderen Schütze (3) und dem Körper des Gerätes montieren,
7. Den oberen (14) und unteren Sockel (15) mit der Mutter(16) einschrauben und befestigen.

DIE BENUTZUNG DES GERÄTES

1. Das Gerät auf einer geraden Fläche stellen. Den Wasserbehälter (18) füllen.
2. Auf der Seite des Sockels befindet sich die Anzeige des Wassersniveau. Wasser soll bis die Anzeige grün wird gefüllt werden.
VORSICHT: ES DARF KEIN HEIßES WASSER (WÄRMER ALS 40°C) GEFÜLLT WERDEN. ES KANN DAS GERÄT BESCHÄDIGEN.
3. Wenn die Anzeige rot wird, soll man Wasser in dem Behälter (18) ergänzen,
4. Das Gerät mit der Taste ON/SPEED einschalten. Einmaliges Tasten schaltet das Gerät ein, das weitere dient der Auswahl der Geschwindigkeit,
5. Mit der MODE-Taste kann man die Art des Gebläses wählen.
6. Die SPRAYING-Taste schaltet die Befeuchtung ein.
7. Das Wasserniveau im Behälter soll regelmäßig geprüft werden, so dass die Befeuchtungsfunktion richtig funktionieren könnte.

REINIGUNG UND WARTUNG

VORSICHT: Die Motorteile (6) und die Ventilatortasten nicht nass machen.
1. Vor der Reinigung des Gerätes den Stecker vom Netz entfernen.
2. Um den Propeller zu reinigen, die vordere Schütze herausnehmen. Den Propeller des Ventilators aus Motorenachse herausnehmen, mit einem feuchten Lappen reinigen und dann trocknen.
3. Den geschmutzten Körper der Motorteile mit einem feuchten Lappen ohne Reinigungsmittel reinigen. Danach trocknen.
4. Der Wasserbehälter soll jede 2-3 Wochen gereinigt werden. Die Rinne, die das Wasser anschließt jede Woche reinigen. Einen Entkalker regelmäßig verwenden.
5. Der Ventilator soll in einem trockenen Platz gelagert werden.

TECHNISCHE DATEN

Versorgungsspannung:	220-240V ~50Hz
Stärke:	100W.
Wasserbehältersvolumen:	2,8L

Das Gerät wurde in der zweiten Isolationsklasse angefertigt.
Das Gerät ist mit den Voraussetzungen folgender Richtlinien übereinstimmend:
Elektrische Niedrigspannungsgeräte (LVD)
Elektromagnetische Kompatibilität (EMC)
Das Produkt ist mit CE auf dem Leistungsschild bezeichnet.

Den Pappkarton im Altpapier entsorgen. Polyäthylenbeutel (PE) in dem Behälter für Kunststoff entsorgen. Das abgenutzte Gerät zum Recycling zu einer offiziellen Sammelstelle bringen, da es gefährliche Substanzen enthält, die die Umwelt gefährden können. Das Gerät sollte in einer Form abgegeben werden, die eine weitere Nutzung unmöglich macht. Wenn es Batterien enthält, sollten diese rausgenommen und separat an einer Sammelstelle abgegeben werden. Das Gerät darf nicht in den Hausmüll rausgeworfen werden!!

CONSIGNES DE SECURITE.
INSTRUCTIONS IMPORTANTES CONCERNANT LA SECURITE D'UTILISATION.
LISEZ-LES ATTENTIVEMENT ET CONSERVEZ-LES POUR L'AVENIR"

En cas d'utilisation dans des fins commerciaux, les conditions de garantie changent."

1.Lisez ce mode d'emploi avant la première utilisation et suivez les conseils d'utilisation. Le fabriquant n'est pas responsable des dégâts occasionnés par toute utilisation pour laquelle l'appareil n'est pas destiné ou en cas d'usage non conforme aux règles d'utilisation.

2.L'appareil est destiné à un usage domestique. Ne pas l'utiliser à d'autres fins que celles pour lesquelles il a été prévu.

3.L'appareil se branche uniquement à une prise 220-240 V ~ 50 Hz. Afin d'augmenter la sécurité de l'utilisation, il ne faut pas brancher plusieurs appareils électriques sur le même circuit électrique.

4.Lors de l'utilisation de l'appareil, il faut être particulièrement prudent s'il y a des enfants à proximité. Ne pas laisser les enfants jouer avec l'appareil. N'autoriser l'utilisation de l'appareil ni aux enfants ni aux personnes ne connaissant pas ce produit.

5.AVERTISSEMENT: Cet appareil peut être utilisé par les enfants de plus de 8 ans et par des personnes dont les capacités physiques, sensorielles ou mentales sont réduites ou encore des personnes n'ayant pas d'expérience ou de connaissance de cet appareil, seulement si cela s'effectue sous la surveillance d'une personne responsable de la sécurité, ou que ceux-ci ont reçu des instructions concernant une utilisation sûre de l'appareil et qu'ils sont conscients des risques inérant à son utilisation. Les enfants de doivent pas jouer avec l'appareil. Le nettoyage et l'entretien de l'appareil ne doivent pas être effectués par les enfants sauf s'ils ont plus de 8 ans et que ces manipulations sont surveillées.

6.Après chaque utilisation, débrancher la fiche d'alimentation de la prise de courant, en maintenant la prise avec la main. Ne pas tirer sur le cordon d'alimentation.

7.Ne pas tremper le cordon, la fiche ou l'appareil entier dans l'eau ou dans tout autre liquide. Ne pas exposer l'appareil à des conditions atmosphériques (pluie, soleil etc.). Ne pas l'utiliser non plus dans des conditions d'humidité élevée (salle de bain, mobile-homes humides).

8.Vérifier périodiquement l'état du cordon d'alimentation. Si le cordon d'alimentation est endommagé, il devra être changé par un service de réparation spécialisé afin d'éviter le danger.

9.Ne pas utiliser l'appareil si le cordon d'alimentation est endommagé, si l'appareil est tombé ou qu'il a été endommagé de quelqu'autre manière ou au cas où il ne fonctionne pas correctement. Ne pas réparer l'appareil soi-même car cela présente un risque d'électrocution. Un appareil endommagé doit être remis chez un professionnel pour vérification ou réparation. Toute réparation doit être effectuée par un service de réparation agréé. Une réparation mal effectuée peut constituer un danger non négligeable pour l'utilisateur.

10. L'appareil doit être posé sur une surface fraîche, stable et lisse, loin des appareils électroménagers dégageant de la chaleur (cuisinière électrique, brûleur à gaz etc.).

11.Ne pas utiliser l'appareil à proximité de matériaux inflammables.

12.Le cordon d'alimentation ne peut pas dépasser les bords de la table ou toucher des

surfaces très chaudes.
13.Il est interdit de laisser l'appareil ou l'alimenteur branché à la prise de courant sans surveillance.
14.Afin d'assurer une protection supplémentaire, il est conseillé d'installer dans le réseau électrique un appareil à courant différentiel nominal ne dépassant pas 30 mA. Pour cela il faut contacter un électricien spécialisé.
15. Ne pas laisser la partie du moteur tremper.
16. Il faut utiliser uniquement des pièces authentiques livrés ensemble avec l'appareil.
17. L'appareil peut être activé seulement après assemblage complet. L'appareil partiellement assemblé et activé ne garantit pas une utilisation sûre et bon fonctionnement. ATTENTION: N'ACTIVEZ PAS LE VENTILATEURS SANS LES COUVERTURES AVANT ET ARRIÈRE IMPOSÉS.
18. Le ventilateur doit être posé à distance des stores, rideaux et autres objets qui peuvent être tirées dans le ventilateur en marche.
19. Il ne faut pas mettre d'objets dans la couverture du ventilateur. Cela peut causer des blessures du corps ou l'appareil.

DESCRIPTION DE L'APPAREIL(fig. 1)
1. Écrou avant pour la couverture
2. Écrou arrière pour la couverture
3. Couverture avant
4. Hélice
5. Couverture arrière de l'hélice
6. Moteur
7. Fixation de moteur
8. Cordon d'alimentation
9. Tuyau
10. Fixation du tuyau
11. Écran
12. Panneau de commande
13. Cordon d'alimentation
14. Partie haute de la base
15. Part ie basse de base
16. Écrou de la base
17. Tuyau fournissant d'eau
18. Réservoir d'eau
19. Fond du réservoir d'eau
20. Indicateur du niveau de l'eau

INSTALLATION DE L'APPAREIL
1. Déballez tous les éléments de l'appareil de l'emballage et retirer les feuilles de protection.
2. Insérez le tuyau (9) pour la fixation du tuyau (10).
3. Retirez le moteur(6) de la boîte avec fixation de moteur (7) et le monter sur le tuyau (9)
4. Placez la couverture arrière de l'hélice (5) sur le moteur (6), vissez l'hélice (4)
5. Placez la couverture avant (3) sur l'hélice tordu(4) et la couverture arrière d'hélice (5) et les tordrez par écrou (1)
6. Installez le tuyau fournissant d'eau (17) entre le couvercle avant (3) et le corps de l'appareil ,
7. Tordrez le partie haut (14) et basse de base (15) par l'écrou (16) et les joindre à l'appareil.

UTILISATION DE L'APPAREIL
1. Placer l'appareil sur une surface plane et stable. Remplir le réservoir d'eau (18)
2. Du côté de la base se trouve l'indicateur de niveau d'eau. L'eau doit être versée jusqu'à ce que l'indicateur sera vert,
ATTENTION: IL NE FAUT PAS VERSER L'EAU CHAUD (PLUS CHAUD QUE 40°C). CELA PEUT ENDOMMAGER L'APPAREIL .
3. Si l'indicateur sera rouge il faut compléter l'eau dans le réservoir (18)
4. Allumez l'appareil avec le bouton ON / SPEED. Une pression allume l'appareil, autre sélectionne une vitesse,
5. Par le bouton MODE sélectionnez le type de souffle,
6. Bouton SPRAYING déclanche hydration,
7. Il faut vérifier périodiquement le niveau d'eau dans le réservoir pour que la fonction d'humidification fonctionne correctement.

NETTOYAGE ET CONSERVATION
ATTENTION: Ne pas laisser tremper le moteur (6) ou des boutons de ventilateur.
1. Avant de nettoyer l'appareil, retirer la fiche de la prise murale.
2. Pour nettoyer de la poussière les pales d'hélice du ventilateur, retirez la couvercle avant. Retirer l'hélice du ventilateur de l'axe du moteur, le frotter avec un chiffon humide, puis essuyer.
3. Le corps sale de partie du moteur essuyer avec un chiffon légèrement humide sans détergent.
4. Le réservoir d'eau doit être nettoyé tous les 2-3 semaines. La rigole fournissant de l'eau nettoyer chaque semaine. Utiliser périodiquement de détartrage pour éliminer les résidus de sédiment d'eau.
5. Le ventilateur doit être stockée dans un endroit sec.

CARACTÉRISTIQUES TECHNIQUE
Tension d'alimentation: 220-240V ~ 50Hz
Puissance: 100W.
Capacité du réservoir d'eau: 2.8L

L'appareil de la II classe d'isolation électrique.
L'appareil est conforme aux exigences des directives :
Appareil électrique basse tension (LVD)
Compatibilité électromagnétique (EMC)
Produit marqué CE sur la plaquette signalétique.

Respect de l'environnement. Nous vous prions de bien vouloir trier les emballages en carton ainsi que les sachets plastiques (en polyéthylène). L'appareil usagé ne doit pas être jeté à la poubelle mais remis au point de collecte prévu à cet effet car il contient des éléments pouvant être nocifs pour l'environnement. L'appareil électrique doit être remis de manière à limiter au maximum une éventuelle utilisation ultérieure. Si l'appareil contient des piles, il faut les retirer et les remettre à un autre point de collecte.
Ne pas jeter l'appareil dans une poubelle de déchets ménagers !!!

ESPAÑOL

CONDICIONES GENERALES DE SEGURIDAD

INSTRUCCIONES IMPORTANTES DE SEGURIDAD PARA EL USUARIO

POR FAVOR LEA ATENTAMENTE Y GUÁRDELAS PARA CONSULTAR EN EL FUTURO

Si usa el aparato con fines comerciales, las condiciones de la garantía cambiarán.

1.Antes de usar el equipo, lee las instrucciones del manual de uso y sigue las indicaciones que figuran en él. El fabricante no es responsable de los daños causados por el uso indebido del equipo o su manejo inadecuado.

2.El equipo sirve única y exclusivamente para el uso doméstico. No lo uses para otros fines que los indicados.

3.El dispositivo debe estar conectado únicamente a la toma de 220-240 V ~ 50 Hz. Para aumentar la seguridad del uso, no se recomienda conectar varios equipos electrónicos a un mismo circuito.

4.Hay que actuar con especial precaución durante el uso del equipo, si los niños están a su alcance. No dejar que los niños jueguen con el equipo ni que los niños o personas no familiarizadas usen el equipo.

5.ADVERTENCIA: Este dispositivo puede ser utilizado por niños mayores de 8 años y personas con capacidades físicas, sensoriales o mentaleslimitadas, sin experiencia y conocimiento, si lo hacen bajo la supervisión de una persona responsable de su seguridad y que tenga información sobre el uso seguro del dispositivo y sea consciente de los peligros asociados con su uso. Los niños no deben jugar con el dispositivo. La limpieza y el mantenimiento no deben ser realizados por los niños, a menos que sean mayores de 8 años y lo hagan bajo supervisión.

6.Siempre, después de cada uso, saca la clavija de la toma de corriente sujetando la toma con la mano. NO tires del cable de alimentación.

7.No sumerjas el cable, la clavija ni el equipo entero en el agua ni otro líquido. No lo expongas a los efectos de las condiciones atmosféricas (lluvia, sol, etc.) ni tampoco los uses en condiciones de alta humedad (cuartos de baño, casas de camping).

8.Controla periódicamente el estado del cable de alimentación. Si el cable de alimentación está dañado, debería ser reemplazado por un taller especializado para evitar el peligro.

9.No use el equipo con el cable de alimentación dañado o si el equipo se ha caído o dañado de cualquier otra forma o no funciona correctamente. No repares el equipo sin ayuda, porque hay riesgo de parálisis. El equipo dañado debe ser llevado a un taller de reparaciones adecuado para comprobar su funcionamiento o reparar los daños. Todas las reparaciones se pueden realizar únicamente en los talleres de reparaciones autorizados. La reparación realizada incorrectamente puede causar un grave peligro para el usuario.

10.Coloca el equipo en una superficie fría, estable y plana, lejos de los equipos de cocina que se calientan, como cocina eléctrica, cocina de gas etc.

11.No uses el equipo cerca de los materiales inflamables.

12.El cable de alimentación no puede estar colgando del borde de la mesa o tocar las superficies calientes.

13.No deje sin supervisión el aparato encendido ni el cargador conectado a la red de alimentación.

14.Para asegurar más protección, se recomienda instalar en el circuito eléctrico un Diferencial (RCD) con la corriente diferencial no superior a 30 mA. En este caso hay que recurrir al especialista eléctrico.
15. No permitir el contacto de la parte de motor con agua.
16. Utilizar solamente piezas de montaje originales, incluidas en el conjunto con el aparato.
17. El aparato puede ser activado solamente después de su montaje completo. Parcialmente montado y activado el aparato no garantiza un uso seguro y funcionamiento adecuado. ATENCIÓN: NO ENCIENDA VENTILADOR SIN PROTECTOR FRONTAL Y TRASERO PUESTOS.
18. Colocar el ventilador lejos de cortinas, visillos y otros artículos que pueden ser aspirados por el ventilador en marcha.
19. No introducir ningún objeto en el protector del ventilador. Esto puede causar lesiones del cuerpo o dañar el dispositivo.

DESCRIPCIÓN DEL APARATO (fig. 1)

1. Tuerca frontal del protector
2. Tuerca trasera del protector
3. Protector frontal
4. Hélice
5. Protector trasero de la hélice
6. Motor
7. Fijación de motor
8. Cable de alimentación
9. Tubo
10. Fijación de tubo
11. Pantalla
12. Panel de control
13. Cable de alimentación
14. Parte superior de la base
15. Parte inferior de la base
16. Tuerca de la base
17. Tubo de suministro de agua
18. Depósito de agua
19. Base del depósito de agua
20. Indicador de nivel de agua

MONTAJE DEL APARATO

1. Saque todos los elementos de aparato del embalaje y retire las cubiertas protectoras,
2. Coloque el tubo (9) dentro de la fijación de tubo (10),
3. Saque de la caja el motor (6) junto con la fijación del motor (7) y móntalo en el tubo (9),
4. Coloque el protector trasero de la hélice (5) en el motor (6), atornillar la hélice (4),
5. Coloque el protector frontal (3) a la hélice atornillada (4) y el protector trasero (5) y atorníllelos con la tuerca (1),
6. Monte el tubo de suministro de agua (17) entre el protector frontal (3) y el cuerpo del aparato,
7. Junte la base superior (14) y la base inferior (15) con la tuerca (16) y monte en el aparato.

USO DEL APARATO

1. Coloque el aparato sobre una superficie plana y estable. Llene el depósito de agua (18),
2. En el lado de la base se encuentra el indicador de nivel de agua. El agua debe ser vertida hasta que el indicador sea verde, ATENCIÓN: ESTÁ PROHIBIDO VERTER AGUA CALIENTE (SUPERIOR A LOS 40 ° C). ESTO PUEDE DAÑAR EL APARATO.
3. Si el indicador sea rojo, debe añadir agua en el depósito (18),
4. Encienda el dispositivo con el botón ON / SPEED. Un clic enciende el aparato, con siguiente seleccione velocidad,
5. Pulse el botón MODE para seleccionar el tipo de suministro de aire,
6. Botón SPRAYING enciende la humidificación,
7. Compruebe periódicamente el nivel del agua en el depósito para que la función de humidificación pueda funcionar correctamente.

LIMPIEZA Y MANTENIMIENTO

ATENCIÓN: No permita que se mojen las partes del motor (6) y los botones del ventilador.
1. Antes de limpiar el aparato, saque la clavija de la toma de corriente.
2. Para limpiar de polvo las aspas de hélice del ventilador, hay que retirar el protector frontal. Retire la hélice del ventilador del eje del motor, límpiela con un paño húmedo y luego séquela.
3. El cuerpo de la parte del motor sucio limpiar suavemente con un paño húmedo sin detergentes. Secar con un paño seco.
4. El depósito de agua debe ser limpiado cada 2-3 semanas. El canal para suministrar agua limpiar cada semana. Utilizar periódicamente el detergente descalcificador con el fin de eliminar los sedimentos del agua restantes.
5. Guarde el ventilador en un lugar seco.

DATOS TÉCNICOS

Tensión de alimentación:	220-240V ~50Hz
Potencia:	100W.
Capacidad del depósito de agua:	2,8L

Este aparato está fabricado con aislamiento de la clase 2.
El aparato cumple requisitos de las directivas:
Equipo eléctrico de baja tensión (LVD)
Compatibilidad electromagnética (EMC)
Posee la marca CE en la placa nominal.

Preocupación por el medio ambiente. Por favor, lleva las cajas de cartón a un sitio de reciclaje. Las bolsas de polietileno se deben tirar al cubo de la basura amarillo (para envases). El equipo gastado debe ser entregado en el punto de almacenamiento adecuado, porque las piezas que constituyen el equipo pueden suponer un peligro para el medio ambiente. Debes entregar el equipo Hay que devolver el equipo eléctrico con el fin de evitar su reutilización. Si en el equipo se encuentran pilas, hay que sacarlas y entregar por separado, en un punto de almacenamiento adecuado. No tires el equipo al contenedor para residuos urbanos!!

PORTUGUÊS

CONDIÇÕES GERAIS DE SEGURANÇA AS INSTRUÇÕES IMPORTANTES RELATIVAS À SEGURANÇA DE UTILIZAÇÃO DEVEM SER LIDAS COM ATENÇÃO E GUARDADAS PARA A POSTERIOR UTILIZAÇÃO

Em caso da sua utilização para os fins comerciais, as condições de garantia são sujeitas às alterações.

1.Antes de começar a utilização do dispositivo deve-se ler o manual de serviço e as instruções nele incluidas. O fabricante não é responsável pelos danos causados pela utilização não conforme a sua aplicação ou pelo manejo inadequado do mesmo.

2.O dispositivo serve somente para uso doméstico. Não utilizar para outros fins, não conformes a sua aplicação.

3.O dispositivo deve-se ligar exclusivamente à tomada de 220-240 V ~ 50 Hz. Para aumentar a segurança de utilização, a um circuito de corrente não se devem ligar vários dispositivos elétricos ao mesmo tempo.

4.Devem-se tomar precauções especiais durante a utilização do dispositivo quando há crianças nas proximidades. Não se deve permitir brincar às crianças com o dispositivo. Não se deve permitir utilizar o dispositivo às crianças e pessoas não familiarizadas com o dispositivo.

5.ADVERTÊNCIA: O presente dispositivo pode ser utilizado pelas crianças com idade superior a 8 anos e pelas pessoas com capacidade física ou psíquica limitadas ou pelas pessoas que não foram instruídas com as regras de utilização, desde que tal utilização se realize sob vigilância de pessoa responsável pela segurança ou desde que estas pessoas tenham sido instruídas sobre as regras de utilização do aparelho e advertidas sobre o perigo relacionado com tal utilização. As crianças não devem brincar com o presente aparelho. A limpeza e conservação do aparelho não devem ser realizadas por crianças, a não ser que cumpram 8 anos de idade e desde que efetuadas sob vigilância de adultos.

6.Sempre depois de finalizar o uso, tirar o pino de tomada da tomada de alimentação agarrando com a mão a tomada de alimentação. NÃO tirar para si o cabo de alimentação.

7.Não submergir o cabo, pino de tomada nem todo o dispositivo em água ou outro líquido. Não expôr o dispositivo à ação das condições atmosféricas (chuva, sol, etc.) nem utilizar em condições de umidade aumentada (banheiros, casas de camping úmidas).

8.Verificar periodicamente o estado de cabo de alimentação. Se o cabo de alimentação está deteriorado, então deve ser substituido por uma oficina de reparos especializada para evitar o perigo.

9.Não utilizar o dispositivo com o cabo de alimentação deteriorado ou se foi deixado cair ou foi deteriorado de qualquer outra maneira ou funciona de maneira incorreta. Não o dispositivo por conta própria porque existe perigo de choque eléctrico.

O dispositivo deteriorado deve-se levar ao ponto de serviço técnico adequado para levar a cabo a verificação ou reparação. Todo tipo de reparações podem ser levadas a cabo somente pelos pontos de serviço técnico autorizados. A reparação realizada de maneira

incorreta pode ser causa de grave perigo para o usuário."
10.O dispositivo deve-se colocar numa superfície fria, estável, plana, longe de aparelhos de cozinha que se esquentam como: cozinha elétrica, queimador a gas, etc.
11.Não utilizar o dispositivo perto de materiais inflamáveis.
12.O cabo de alimentação não pode pender da borda da mesa ou tocar superfícies quentes.
13.Não deixar sem supervisão o dispositivo ligado à tomada.
14.Para garantir a proteção adicional, recomenda-se instalar no circuito eléctrico um disjuntor diferencial (RCD) destinado à corrente nominal inferior a 30 mA. Neste âmbito é recomendável perguntar um electricista.
15. Não permitir o contato da parte do motor com água.
16. Use apenas peças de montagem originais, fornecidas no conjunto com o aparelho.
17. O aparelho pode ser ligado apenas após a sua montagem completa. Parcialmente montado e ativado o aparelho não garante a sua utilização segura e funcionamento adequado. ATENÇÃO: NÃO LIGUE O VENTILADOR SEM A PROTEÇÃO FRONTAL E TRASEIRA POSTAS.
18. Coloque o ventilador longe de cortinas e outros itens que podem ser apanhados pelo ventilador em funcionamento.
19. Não introduzir nenhum objeto na proteção do ventilador. Isso pode causar lesões do corpo ou danificar o dispositivo.

DESCRIÇÃO DO APARELHO (fig. 1)

1. Porca frontal da proteção
2. Porca traseira da proteção
3. Proteção frontal
4. Hélice
5. Proteção traseira da hélice
6. Motor
7. Fixação do motor
8. Cabo de alimentação
9. Tubo
10. Fixação do tubo
11. Tela
12. Painel de controle
13. Cabo de alimentação
14. Parte superior da base
15. Parte inferior da base
16. Porca da base
17. Tubo de subministro de agua
18. Depósito de água
19. Base de depósito de água
20. Indicador do nível de água

MONTAGEM DO APARELHO

1. Remova todos os elementos do aparelho de embalagem e remova as tampas de proteção,
2. Colocar o tubo (9) dentro da fixação do tubo (10)
3. Retire da caixa o motor (6) junto com a fixação do motor (7) e montá-lo no tubo (9),
4. Colocar a proteção traseira da hélice (5) sobre o motor (6), aparafusar a hélice (4),
5. Coloque a proteção frontal (3) sob a hélice montada (4) e a proteção traseira (5) e junta-los com a porca (1),
6. Montar o tubo de subministro de água (17) entre a proteção frontal (3) e o corpo do aparelho,
7. Ligue a base superior (14) e a base inferior (15) com a porca (16) e montar no aparelho.

UTILIZAÇÃO DO APARELHO

1. Coloque o aparelho numa superfície plana e estável. Encha o depósito de água (18),
2. No lado da base fica o indicador do nível de água. A água deve ser despejada até que o indicador seja verde,
ATENÇÃO: É PROIBIDO DESPEJAR A ÁGUA QUENTE (SUPERIOR A 40 ° C). ISSO PODE DANIFICAR APARELHO.
3. Se o indicador estiver vermelho, deve adicionar água no depósito(18)
4. Ligue o aparelho com o botão ON/SPEED. Um clique liga o aparelho, com o seguinte selecione a velocidade,
5. Pressione o botão MODE para selecionar o tipo de alimentação de ar,
6. O botão SPRAYING liga a umidificação,
7. Verifique periodicamente o nível de água no depósito para que a função de humidificação possa funcionar corretamente.

LIMPEZA E MANUTENÇÃO

CUIDADO: Não permitir o humedecimento da parte do motor (6) e os botões do ventilador.

1.Antes de iniciar a limpeza do aparelho, retirar a ficha da tomada.
2. Para limpar de pó as pás da hélice do ventilador, retirar a proteção frontal. Retirar a hélice do ventilador do eixo de motor, limpar com um tecido húmido e a seguir secar.
3. O corpo do motor sujo deve ser limpo com um tecido húmido, sem detergentes. Secar com um tecido seco.
4. O depósito de água deve ser limpo a cada 2-3 semanas. O canal para o fornecimento de água limpar cada semana. Periodicamente usar o detergente descalcificador para remover sedimentos de água restantes.
5. Armazenar o ventilador num lugar seco.

DADOS TÉCNICOS

Tensão de alimentação:	220-240V ~50Hz
Potência:	100W.
Capacidade do depósito de água:	2,8L

Dispositivo fabricado com classe de isolamento II.
Dispositivo está conforme com os requisitos das diretivas:
Dispositivo elétrico de baixa voltagem (LVD)
Compatibilidade eletromagnética (EMC)
Produto com símbolo CE na placa de características.

Protecção do meio ambiente. Rogamos, os embalagens de cartão destinem-se para papéis velhos. Os sacos de polietileno (PE) devem-se colocar em contenedores para material plástico. O dispositivo usado deve-se levar a um ponto de armazenamento adequado porque os componentes perigosos que ficam dentro do dispositivo podem ser perigosos para o meio ambiente. O dispositivo elétrico deve-se entregar de modo que se reduza a sua nova utilização e uso. Se no dispositivo há pilhas, devem-se tirar e levar a um ponto de armazenamento em separado.
Não colocar o dispositivo em contenedores para resíduos municipais!!

LIETUVIŲ

BENDROSIOS SAUGOS SĄLYGOS SVARBIAS SAUGAUS NAUDOJIMO INSTRUKCIJAS BŪTINA ATIDŽIAI PERSKAITYTI IR IŠSAUGOTI ATEIČIAI

Jeigu prietaisas naudojama komerciniais tikslais, taikomos kitokios garantijos sąlygos.
1.Prieš pradedant naudoti prietaisą būtina perskaityti naudojimo instrukciją ir vadovautis joje pateikiamais nurodymais. Gamintojas neatsako už žalą, padarytą naudojant prietaisą ne pagal jo paskirti ar netinkamai jį naudojant.
2.Prietaisas skirtas naudoti tik namų ūkyje. Nenaudoti kitiems tikslams, neatitinkantiems jo paskirties.
3.Prietaisą galima jungti tik į 220-240 V ~ 50 Hz. Naudojimo saugai padidinti į vieną srovės grandinę vienu metu nejungti kelių elektros prietaisų.
4.Būtina imtis ypatingo atsargumo naudojantis prietaisu, kai šalia yra vaikų. Neleisti vaikams žaisti su prietaisu. Neleisti vaikams ar prietaiso neišmanantiems asmenims juo naudotis.
5.SPĖJIMAS: Šis prietaisas gali būti naudojamas vyresnių nei 8 metų amžiaus vaikų ir ribotų fizinių, jutiminių ar psichinių gebėjimų ar asmenų, neturinčių patirties ar nemokančių naudotis, jeigu juos prižiūri už jų saugą atsakingas asmuo ar jiems buvo paaiškinta, kaip saugiai naudoti prietaisą ir jie suvokia su jo naudojimu susijusius pavojus. Neleisti vaikams žaisti su prietaisu. Neleisti prietaisą valyti ir prižiūrėti vaikams, nebent jie yra vyresni nei 8 metų amžiaus ir juos prižiūri.
6.Prieš valant ar baigus naudoti kištuką ištraukti iš tinklo lizdo prilaikant lizdą ranka. NETRAUKTI už maitinimo laido.
7.Nenardinti laido, kištuko ar viso prietaiso į vandenį ar kitokį skystį. Nepalikti prietaiso, kad jį veiktų aplinkos veiksniai (lietus, saulė ir pan.),taip pat nenaudoti padidėjusios drėgmės sąlygomis (vonios kambariuose, drėgnuose kempingo nameliuose).
8.Periodiškai patikrinti maitinimo laido būklę. Pažeistas laidas turėtų būti pakeistas specializuotos taisyklos, kad būtų išvengta galimo pavojaus.
9.Nenaudoti prietaiso, jeigu pažeistas maitinimo laidas ar prietaisas buvo numestas, kitaip sugadintas arba netinkamai veikia. Netaisyti prietaiso savarankiškai, nes gresia smūgis. Sugadintą prietaisą atiduoti atitinkamam servisui, kad patikrintų ar pataisytų. Bet kokius taisymus gali atlikti tik įgaliotieji servisai. Netinkamai atliktas taisymas gali kelti rimtą pavojų naudotojui.

10.Prietaisą statyti ant vėsaus, stabilaus, lygaus paviršiaus, toliau nuo kaistančių virtuvės prietaisų: elektrinės viryklės, dujų degiklių ir pan.
11.Nenaudoti prietaiso šalia degių medžiagų.
12.Maitinimo laidas negali kabėti už stalo briaunos ar liestis su karštais paviršiais.
13.Nepalikti į lizdą įjungto prietaiso be priežiūros.
14.Papildomai apsaugai užtikrinti rekomenduojama elektros tinklę įrengti srovės diferencinį prietaisą (RCD), kurio vardinė diferencinė srovė neviršija 30 mA. Šiuo atveju būtina kreiptis į kvalifikuotą elektriką.
15. Neprileisti prie įrenginio variklio dalies sušlapimo
16. Reikia naudoto tik originalias montavimo dalis, pristatytas kartu su įrenginiu.
17. Įrenginį galima įjungti vien tik atlikus jo pilną montažą. Dalinai sumontuotas ir įdiegtas įrenginys neužtikrina saugaus naudojimo ir tinkamo veikimo. PASTABA: NEGALIMA JUNGTI VENTILIATORIAUS JEIGU NĖRA UŽDĖTAS PRIEKINIS IR GALINIS APVALKALAS.
18. Ventiliatorių pastatyti toliau nuo užuolaidų ir kitų daiktų, kuriuos galėtų įtraukti ventiliatorius darbo metu.
19. Negalima dėti jokių daiktų į ventiliatoriaus apvalkalą. Gali tai privesti prie kūno arba įrenginio žalos.

ĮRENGINIO APRAŠYMAS (pieš. 1)

1. Priekinė apvalkalo veržlė
2. Galinė apvalkalo veržlė
3. Priekinis apvalkalas
4. Varytuvas
5. Varytuvo galinis apvalkalas
6. Variklis
7. Variklio montavimas
8. Maitinimo laidas
9. Vamzdis
10. Vamzdžio montavimas
11. Ekranas
12. Valdymo pultas
13. Maitinimo laidas
14. Pagrindo viršutinė dalis
15. Apatinė pagrindo dalis
16. Pagrindo veržlė
17. Vandens privedimo vamzdis
18. Vandens talpykla
19. Vandens talpyklos pagrindas
20. Vandens lygio rodiklis

ĮRENGINIO MONTAVIMAS
1. Išimti visus elementus iš įpakavimo ir nuimti apsauginę plėvelę,
2. Įdėti vamzdį (9) į vamzdžio tvirtinimą (10),
3. Išimti iš dėžutės variklį (6) su variklio tvirtinimu (7) ir primontuoti prie vamzdžio (9),
4. Patalpinti galinį varytuvo apvalkalą (5) ant variklio (6), prisukti varytuvą (4),
5. Patalpinti priekinį apvalkalą (3) ant susukto varytuvo (4) ir galinio apvalkalo (5) ir prisukti juos veržle (1),
6. Primontuoti vandens privedimo vamzdį (17) tarp priekinio apvalkalo (3), ir įrenginio korpusu,
7. Susukti viršutinį (14) ir apatinį pagrindą (15) veržle (16) ir primontuoti prie įrenginio.

ĮRENGINIO NAUDOJIMAS
1. Pastatyti įrenginį ant lygaus, stabilaus paviršiaus. Pripildyti talpyklą vandeniu (18),
2. Pagrindo šone yra vandens lygio rodiklis. Vandenį reikia pilti tol kol rodiklis bus žalias,
PASTABA: NEGALIMA PILTI KARŠTO VANDENS (KARŠTESNIO NEGU 40°C). TAI GALI PRIVESTI PRIE ĮRENGINIO SUGEDIMO.
3. Jeigu rodiklis bus raudonas į talpyklą reikia papildyti vandeniu (18),
4. Įjunkti įrenginį su ON/SPEED mygtukais, vienas paspaudimas įjungia įrenginį, sekančiu yra nustatomas greitis,
5. su MODE mygtuku išrinkti ventiliavimo rūšį,
6. SPRAYING mygtukas įjungia drėkinimą,
7. Reikia periodiškai tikrinti vandens lygį talpykloje, kad drėkinimo funkcija galėtų taisyklingai veikti.

VALYMAS IR PRIEŽIŪRA
PASTABA: Negalia prileisti prie variklio dalies (6) ir ventiliatoriaus mygtukų sušlapimo.
1. Prieš pradedant įrenginio valymą reikia išimti kištuką iš tinklo lizdo.
2. Kad išvalyti ventiliatoriaus varytuvo dalis nuo dulkių, reikia nuimti priekinį apvalkalą. Nuimti ventiliatoriaus varytuvą nuo variklio ašies, nuvalyti drėgnu skudurėliu, vėliau valyti iki sausumo.
3. Purviną variklio dalies korpusą nuvalyti drėgnu skudurėliu, be ploviklių.
Valyti iki sausumo.
4. Vandens talpyklą reikia valyti kas 2-3 savaitės. Vandens privedimo vietą reikia valyti kas savaitė. Periodiškai naudoti akmens valymo priemonę, kad nuvalyti vandens liekanas.
5. Ventiliatorių reikia laikyti sausoje vietoje.

TECHNINIAI DUOMENYS

Maitinimo įtampa:	220-240V ~50Hz
Galia:	100W.
Vandens talpyklos talpa:	2,8L

Prietaisas yra II izoliacijos klasės.
Prietaisas atitinka direktyvų reikalavimus:
Elektrinis žemos įtampos prietaisas (LVD)
Elektromagnetinis suderinamumas (EMC)
Prietaisas turi CE ženklą vardinėje lentelėje.

Rūpinantis aplinka. Kartono pakuotes atiduoti į makulatūrą. Polietileno (PE) maišelius mesti į plastikui skirtą konteinerį. Susidėvėjusį prietaisą atiduoti į atitinkamą atliekų surinkimo vietą, nes prietaise esančios pavojingos medžiagos gali kelti grėsmę aplinkai. Elektrinį prietaisą atiduoti tokį, kad nebūtų galima jo pakartotinai naudoti ir panaudoti. Jeigu prietaise yra baterijos, būtina jas išimti ir atskirai atiduoti į atliekų surinkimo vietą. Nemesti prietaiso į buitinių atliekų konteinerį!

LATVIEŠU

VISPĀRĪGI DROŠĪBAS NOTEIKUMI SVARĪGI DROŠAS IZMANTOŠANAS NORĀDĪJUMI. LŪDZU, UZMANĪGI IZLASIET UN SAGLABĀJIET

Ja ierīce tiek izmantota komerciāliem nolūkiem, garantijas nosacījumi mainās.

1.Pirms ierīces lietošanas, uzmanīgi izlasīt lietošanas instrukciju un rīkoties saskaņā ar tās norādījumiem. Ražotājs nenes atbildību par bojājumiem, kas radušies ierīces nepareizas vai citādi neatbilstošas lietošanas rezultātā.

2.Ierīce paredzēta lietošanai tikai mājas apstākļos. Neizmantot ierīci mērķiem, kas neatbilst instrukcijā norādītajiem.

3.Ierīci pieslēgt tikai 220-240 V ~ 50 Hz tīkla spriegumam. Ar mērķi palielināt lietošanas drošību, nepieslēgt elektropadeves tīklam vienlaicīgi vairākas elektriskās ierīces.

4.Ievērot īpašu piesardzību ierīces lietošanas laikā, ja tuvumā atrodas mazi bērni. Neļaut bērniem rotaļāties ar ierīci. Neatļaut ierīci lietot bērniem vai ar tās lietošanu neiepazīstinātām personām.

5.BRĪDINĀJUMS: Šo ierīci nedrīkst izmantot bērni, kuri nav sasnieguši 8 gadu vecumu, personas ar ierobežotām fiziskām vai garīgām spējām vai personas, kurām nav pieredzes vai zināšanas darbā ar ierīci, ja vien ierīces izmantošana nenotiek atbildīgās personas uzraudzībā vai sekojot atbildīgās personas norādījumiem par drošu aprīkojuma ekspluatāciju, apzinoties draudus saistībā ar ierīces izmantošanu. Bērniem nevajadzētu rotaļāties ar ierīci. Ierīces tīrīšanu un uzglabāšanu nedrīkst veikt bērni, kuri nav sasnieguši vismaz 8 gadu vecumu. Šīs darbības jāveic pieaugušo personu uzraudzībā.

6.Vienmēr atvienojiet strāvas vadu no elektropadeves tīkla pēc ierīces lietošanas beigām, kontaktligzdu pieturot ar roku. NERAUJIET aiz strāvas vada.

7.Neiegremdējiet strāvas vadu, kontaktdakšu kā arī pašu ierīci ūdenī vai arī jebkāda cita veida šķidrumā. Nepakļaujiet ierīci laika apstākļu iedarbībai (lietus, saule, utml.), kā arī nelietojiet ierīci pārmērīga mitruma apstākļos (vannasistabas, mitri kempinga namiņi).

8.Periodiski pārbaudiet strāvas vada stāvokli. Ja strāvas vads ir bojāts, tas ir jānomaina pret jaunu kvalificētā remontdarbu darbnīcā, lai izvairītos no nevēlamām sekām.

9.Nelietojiet ierīci ar bojātu strāvas vadu, ierīci, kas sabojāta nometot vai klādu citu apstākļu rezultātā kā arī ierīci, kas nepareizi darbojas. Nemēģiniet labot ierīci pāšrocīgi, šāda darbība draud ar strāvas triecienu. Bojātu ierīci nododiet attiecīgajā servisa punktā, lai pārbaudītu vai remontētu ierīci. Visa veida remonta darbus drīkst veikt tikai pilnvarota persona autorizētos servisa centros. Nepareizi remonta darbi var izraisīt nopietnus draudus lietotāja veselībai.

10.Ierīci novietot uz vēsas, stabilas, līdzenas virsmas, prom no silstošām virtuves ierīcēm, tādām kā, piemēram: elektriskā plīts, gāzes deglis, utml.

11.Nelietojiet ierīci viegli uzliesmojošu materiālu tuvumā.

12.Strāvas vads nedrīkst nokarāties pāri galda malai vai būt saskarsmē ar karstām virsmām.

13. Neatstājiet ierīci pievienotu elektropadeves tīklam bez uzraudzības.

14.Papildu aizsardzībai, vannas istabas elektrības piegādes ķēdē ieteicams uzstādīt paliekošās strāvas iekārtu (RCD) ar nominālo strāvu, kas nepārsniedz 30 mA. Šajā sakarā, lūdzu, sazinieties ar kvalificētu elektriķi.

15 Neļaujiet ūdenim iekļūt dzinēja vienībā.
16. Izmantojiet tikai oriģinālas montāžas detaļas, kas tika piegādātas kopā ar ierīci.
17. Drīkst lietot tikai pilnīgi salikto ierīci. Daļēji salikta ierīce nenodrošina atbilstošu drošību un funkcionalitāti. BRĪDINĀJUMS: VENTILATORU NEDRĪKST IZMANTOT BEZ PRIEKŠĒJĀ UN AIZMUGURĒJĀ VĀKA.
18. Ventilatoru nedrīkst novietot tuvu žalūzijām, aizkariem un citiem priekšmetiem, kas varētu iekļūt ventilatorā.
19. Ventilatora vākā nedrīkst ievietot nekādus priekšmetus. Pastāv risks savainoties un sabojāt ierīci.

IERĪCES APRAKSTS (att. 1)
1. Priekšējais uzgrieznis vākam
2. Aizmugurējais uzgrieznis vākam
3. Priekšējais vāks
4. Dzenskrūve
5. Aizmugurējais dzenskrūves vāks
6. Dzinējs
7. Dzinēja stiprinājums
8. Strāvas vads
9. Caurule
10. Caurules stiprinājums
11. Displejs
12. Vadības panelis
13. Strāvas vads
14. Pamatnes augšdaļa
15. Pamatnes apakšdaļa
16. Pamatnes uzgrieznis
17. Ūdens padeves caurule
18. Ūdens tvertne
19. Ūdens tvertnes pamatne
20. Ūdens līmeņa rādītājs

IERĪCES UZSTĀDĪŠANA
1. Izņemiet visas ierīces sastāvdaļas no iepakojuma un noņemiet aizsargplēves,
2. Ievietojiet cauruli (9) caurules stiprinājumā (10),
3. Izņemiet no kastes dzinēju (6) ar dzinēja stiprinājumu (7) un uzstādiet to uz caurules (9),
4. Novietojiet aizmugurējo dzenskrūves vāku (5) uz dzinēja (6), pieskrūvējiet dzenskrūvi (4),
5. Novietojiet priekšējo vāku (3) uz samontētas dzenskrūves (4) un aizmugurējā vāka (5), saskrūvējiet ar uzgriezni (1),
6. Uzstādiet ūdens padeves cauruli (17) starp priekšējo vāku (3) un ierīces korpusu,
7. Saskrūvējiet augšējo (14) un apakšējo pamatni (15) ar uzgriezni (16) un piestipriniet pie ierīces.

IERĪCES LIETOŠANA
1. Novietojiet ierīci uz līdzenas, stabilas virsmas. Piepildiet tvertni ar ūdeni(18).
2. Uz pamatnes sāniem atrodas ūdens līmeņa indikators. Ielejiet ūdeni līdz indikators apgaismosies ar zilu gaismu,
BRĪDINĀJUMS: NELEJIET KARSTU ŪDENĪ (KURA TEMPERATŪRA PĀRSNIEDZ 40°C). PASTĀV IERĪCES BOJĀJUMU RISKS
3. Ja indikators spīd ar sarkanu krāsu, piepildiet ūdens tvertni (18).
4. Ieslēdziet ierīci ar ON/SPEED pogu. Nospiediet vienu reizi, lai ieslēgtu ierīci, nospiediet vēlreiz, lai izvēlētos ātrumu,
5. Ar MODE pogu izvēlieties gaisa plūsmas veidu,
6. Nospiediet SPRAYING pogu, lai ieslēgtu mitrinātāju,
7. Periodiski pārbaudiet ūdens līmeni tvertnē, lai nodrošinātu pareizu mitrinātāja darbību.

TĪRĪŠANA UN KOPŠANA
BRĪDINĀJUMS: Neļaujiet ūdenim iekļūt dzinēja vienībā (6) vai ventilatora pogās.
1. Pirms ierīces tīrīšanas, noņemiet kontaktdakšu no elektrotīkla kontaktligzdas.
2. Lai attīrītu dzenskrūves lāpstiņas no putekļiem, noņemiet priekšējo vāku.
Noņemiet ventilatora dzenskrūvi no dzinēja ass, noslaukiet ar mitru, pēc tam ar sausu lupatiņu.
3. Ņetīrumus no dzinēja vienības noņemiet ar viegli samitrinātu lupatiņu, neizmantojot tīrīšanas līdzekļus.
Noslaukiet ar sausu lupatiņu.
4. Ūdens tvertni tīriet katras 2-3 nedēļas. Ūdens padeves cauruli tīriet katru nedēļu.
Periodiski izmantojiet atkaļķošanas līdzekli, lai noņemtu atlikušās ūdens daļiņas.
5. Ventilators ir jāuzglabā sausā vietā.

TEHNISKIE DATI

Padeves strāva:	220-240V ~50Hz
Jauda:	100W
Ūdens tvertnes tilpums:	2.8L

Ierīce ir izstrādāta II izolācijas klāsē.
Ierīce atbilst nepieciešamajām direktīvām:
Zema sprieguma direktīva (LVD);
Elektromagnētiskā saderība (EMC);
Izstrādājums ir atzīmēts ar CE marķējumu.

Apkārtējās vides aizsardzība. Kartona iepakojumu, lūdzu, nododiet otreizējai pārstrādei. Polietilēna maisiņus (PE) izmest plastmasas izstrādājumiem paredzētajos konteineros. Lietotās elektropreces nododiet attiecīgajos pieņemšanas punktos. Ierīcē satur bīstamas sastāvdaļas, kas var izraisīt draudus apkārtējai videi. Elektroierīce jānodod tā, lai ierobežotu tās atkārtotu izmantošanu. Ja ierīcē atrodas baterijas, izņemiet tās un nododiet pieņemšanas punktā atsevišķi. Produktu neizmest sadzīves atkritumu konteinerā!

EESTI

ÜLDISED OHUTUSJUHISED. LUGEGE SEADME KASUTUSOHUTUST PUUDUTAVAD JUHISED TÄHELEPANELIKULT LÄBI JA HOIDKE ALLES

Kui seadet kasutatakse ärilisel eesmärgil, muutuvad garantiitingimused.
1.Enne seadme kasutamist loe kasutusjuhend hoolikalt läbi ja järgi kõiki seal leiduvaid juhiseid. Tootja ei vastuta nende kahjustuste eest, mis tekivad seadme mitteotstarbekohase kasutamise ja ebaõige käsitsemise tagajärjel.
2.Seade on ettenähtud ainult koduseks kasutamiseks. Ära kasuta seadet mitteotstarbekohastel eesmärkidel.
3.Seade tuleb lülitada ainult 220-240V ~50Hz toitepessa. Selleks, et seadme kasutusohutus oleks suurem, ära lülita üheaegselt ühte vooluringi mitut elektriseadet.
4.Seadme kasutamise ajal ole eriti ettevaatlik ja tähelepanelik siis, kui läheduses viibivad lapsed. Ära luba lastel mängida seadmega, samuti ära luba lastel ega isikutel, kes ei tunne seda seadet, et nad kasutaksid seda.
5.ETTEVAATUST: 8-aastased ja vanemad lapsed, füüsilise-, sensoorse- või vaimse puudega inimesed, samuti inimesed, kelle pole piisavalt koemusi ega teadmisi seadme kasutamiseks, võivad seadet kasutada vaid nende ohutuse eest vastutava isiku järelevalve all või juhul, kui neile on antud piisavad juhtnöörid seadme ohutuks kasutamiseks ja nad on teadlikud ohtudest, mis võivad seadme kasutamisega kaasneda. Ärge lubage lastel seadmega mängida. Ärge lubage lastel seadet puhastada ega hooldada, välja arvatud juhul, kui laps on 8-aastane või vanem ja tegutseb järelevalve all.
6.Pärast seadme kasutamist võta alati pistik pistikupesast välja, hoides sealjuures pistikupesast kinni. ÄRA tõmba kunagi toitejuhtmest.
7.Ära pane kaablit, pistikut ega seadet vette või mingisse muuse vedelikku. Kaitse seadet ilmastikutingimuste (vihm, päike, jne) eest ning ära kasuta kõrgendatud niiskuse tingimustes (vannitoad, niisked kämpingumajad).
8.Kontrolli aeg-ajalt toitejuhtme seisundit. Juhul kui toitejuhe on vigastatud, siis peab ta väljavahetama selleks volitatud remonditöökojas, et vältida hädaohtlikku olukorda.
9.Ära kasuta vigastatud toitejuhtmega seadet, või kui seade kukkus maha või on mingil muul viisil vigastatud või töötab ebaõigelt. Ära paranda seadet ise, sest sa võid saada elektrilöögi. Vigastatud seade anna selleks volitatud remonditöökotta, et ta seal ära parandataks. Kõiki parandustöid võivad teostada ainult selleks volitatud remonditöökojad. Valesti teostatud seadme parandus võib tekitada tõsise ohoolukorra seadme kasutajale.
10. Pärast kasutamist aseta seade jahedale, kindlale ja siledale pinnale ja vaata, et lähedal poleks soojusallikaid nagu: elektripliit, gaasipliit, jms.
11.Ära kasuta seadet kergestisüttivate materjalide läheduses.
12. Toitejuhe ei või rippuda üle laua ääre või puutuda vastu kuuma pealispinda.
13.Ärge jätke sisselülitatud seadet ega laadijat pistikupesasse järelvalveta.
14.Ohutuse tagamiseks on lisameetmena soovitatav paigaldada elektrijuhtmestikule, kust vannituba toite saab, vahelduvvoolukaitse (RDC), mille nominaalne voolutugevus ei ületa 30 mA. Selles küsimuses pöörduge kvalifitseeritud elektriku poole.
15. Vältige seadme mootoriosa märjaks saamist.
16. Kasutage üksnes orginaalseid seadmega komplektis tarnitud paigaldusosasid .
17. Seadme võib sisse lülitada alles pärast selle taäielikku paigaldamist. Osaline paigaldamine ja seadme käivitamine ei taga turvalist kasutamist ja korrektset tööd.
TÄHELEPANU: ÄRGE LÜLITAGE VENTILAATORIT SISSE ILMA PAIGALDATUD EESMISE JA TAGUMISE KATETETA.
18. Paigutage ventilaator eemale kardinatest ja muudest esemetest, mille töötav ventilaatori võiks sisse tõmmata.
19. Ärge pange mistahes esemeid ventilaatori kattesse. See tekitab kehavigastuste või seadme kahjustuse ohtu.

SEADME KIRJELDUDS (joonis 1)

1. Eesmine mutter kattele
2. Tagumine mutter kattele
3. Eesmine kate
4. Tiivik
5. Tagumine tiiviku kate
6. Mootor
7. Mootori kinnitus
8. Toitejuhe
9. Toru
10. Toru kinnitus
11. Displei
12. Juhtpaneel
13. Toitejuhe
14. Aluse ülaosa
15. Aluse alumine osa
16. Aluse mutter
17. Vee sissevoolutoru
18. Veemahuti
19. Veemahuti alus
20. Veetaseme näidik

SEADME PAIGALDUS

1. Võtke pakendist välja kõik seadme elemendid ja eemaldage turvakiled,
2. Pange toru (9) torukinnitusse (10),
3. Võtke pakendist mootor (6) koos mootori kinnitusega (7) ja paigaldage see torule (9),
4. Paigutage tagumine tiiviku kate (5) mootorile (6), kinnitage tiivik (4),
5. Pange eesmine kate (3) kinnikeeratud tiivikule (4) ja tagumisele kattele (5) ja keerake see mutriga kinni (1),
6. Paigaldage vee sissevooluvoolik (17) eesmise katte (3) ja seadme korpuse vahele,
7. Keerake ülemine (14) ja alumine alus (15) mutriga kinni (16) ja kinnitage seadmele.

SEADME KASUTAMINE

1. Paigutage seade tasasele, stabiilsele pinnale. Täitke mahuti veega (18),
2. Aluse küljel on veetaseme näidik. Vett tuleb valada, kuni näidik muutub roheliseks.

TÄHELEPANU: ÄRGE VALAGE SISSE KUUMA VETT (SOOJEMAT KUI 40°C). SEE VÕIB SEADET KAHJUSTADA.

3. Kui näidik on punane, tuleb lisada mahutisse vett (18),
4. Lülitage seade sisse nupuga ON/SPEED, üks vajutus lülitab seadme sisse, järgmise abil saab valida kiiruse.
5. Valige nupuga MODE õhuvoo liik.
6. Nupp SPRAYING käivitab niisutamise.
7. Kontrollige perioodiliselt veetaset mahutis, et niisutamise funktsioon töötaks õieti.

PUHASTAMINE JA HOOLDUS

TÄHELEPANU: Vältige mootoriosa (6) ja ventilaatori nuppude märjaks saamist.

1. Enne seadme puhastamise alustamist tuleb võtta pistik võrgupesast.
2. Ventilaatori tiibade tolmust puhastamiseks tuleb eemaldada eesmine kate. Eemaldage ventilaatori tiivik mootori teljelt, puhastage niiske lapiga ja hõõruge seejärel kuivaks.
3. Mootoriosa määrdunud korpust puhastage kergelt niiske lapiga, ilma puhastusvahenditeta.
Hõõruge kuivaks.
4. Veemahutit tuleb puhastada iga 2-3 nädala tagant. Vett ärajuhtivat renni tuleb puhastada igal nädalal. Perioodiliselt kasutage katlakiviva eemaldavat vahendit veesetete jääkide eemaldamiseks.
5. Hoiustage ventilaatorit kuivas kohas.

TEHNILISED ANDMED

Toitepinge:	220-240V ~50Hz
Võimsus	100W.
Veemahuti maht:	2,8L

Seade on valmistatud II ohutusklassis.
Seade on vastavuses direktiivide nõudmistega:
Madalpinge elektriseade (LVD)
Elektromagneetiline ühilduvus (EMC)
Toode on märgistatud andmeplaadil CE märgiga.

Hoolitse keskkonnakaitse eest. Kartongist pakendid vii makulatuuri. Kilekotid (PE) viska kasutatud plastiku jaoks ettenähtud mahutitesse. Kasutatud seadmed vii selleks ettenähtud kogumispunktidesse, sest seadmes leiduvad ohtlikud elemendid võivad olla kahjulikud keskkonnale. Elektriseadmed tuleb anda nii ära, et seadet ei saaks enam uuesti kasutada. Kui seadmes on patareid, tuleb need välja võtta ja anda eraldi kogumispunkti. Seadet ei tohi visata olmejäätmete konteineritesse!!

ČESKY

BEZPEČNOSTNÍ PODMÍNKY. DŮLEŽITÉ POKYNY TÝKAJÍCÍ SE POUŽiTÍ A PROVOZU VÝROBKU. PODMÍNKY SI PROSÍM PŘEČTĚTE POZORNĚ A USCHOVEJTE JE PRO BUDOUCÍ POUŽITÍ.

Záruční podmínky neplatí, pokud je přístroj použit pro komerční účely nebo v rozporu s nvodem. Přístroj je určen pouze pro použití v domácnosti.

1.Před použitím výrobku si pečlivě přečtěte návod a vždy postupujte v souladu s uvedenými pokyny. Výrobce ani distributor není odpovědný za případné škody vzniklé v důsledku neodborné manipulace nebo použití v rozporu s návodem.

2.Výrobek lze použít pouze v interiéru. Nepoužívejte tento výrobek pro jakýkoli účel, pro který není určen.

3.Pro napájení výrobku použíjte připojení na napětí 220-240V ~ 50Hz. Z bezpečnostních důvodů není vhodné pro připojení více zařízení k jedné zásuvce.

4.Prosím, buďte opatrní při používání výrobku jsou-li v blízkosti dětí. Nedovolte dětem hrát si s výrobkem. Nikdy nenechávejte výrobek bez dohledu pohybují-li se u něj děti nebo lidé, kteří nevědí, jak výrobek používat.
5.UPOZORNĚNÍ: Tento výrobek mohou obsluhovat děti od 8 let věku a osoby se sníženými fyzickými, smyslovými nebo duševními schopnostmi, nebo osoby bez zkušeností a znalostí výrobku pouze pod dohledem osoby odpovědné za jejich bezpečnost a zdraví. Nebo pokud byli poučeni o bezpečném používání výrobku, jsou si vědomi nebezpečí , chápou způsob použití výrobku a jejich smyslové schopnosti jsou dostatečné pro pochpení i bezpečné používání výrobku.Čištění a údržba výrobku nesmí provádět dětí. Děti od 8 let mohou čištění provádět pouze pod dohldem dospělé osoby, která je mentálně i fyzicky způsobilá na dítě dohlížet.
6.Po ukončení použitíí tohoto výrobku jej nejprve vypněte je-li opatřen vypínačem, pak vždy opatrně vytáhněte zástrčku ze zásuvky. Přitom přidržujte zásuvku volnou rukou. Nikdy netahejte pouze za přívodní kabel!
7.Nikdy nenechávejte výrobek připojen ke zdroji napájení bez dozoru. Dokonce i tehdy, je-li přerušena dodávka napětí byť ijen na krátkou dobu.
8.Nikdy nedávejte, neponořujte napájecí kabel, zástrčku nebo celý výrobek do vody. Nevystavujte výrobek atmosférickými extremním podmínkám. Jako je přímé sluneční záření , dešti, sníh apod.. Nikdy nepoužívejte výrobek ve vlhkém prostředí.
9.Nikdy nepoužívejte výrobek s poškozeným síťovým kabelem, nebo pokud výrobek upadl z výšky a předpokládáte, že je poškozen nebo pokud nefunguje správně. Opravu vždy svěřte odbornému autorizovanému servisu, abyste předešli úrazu elektrickým proudem. Poškozený výrobek vždy ihned vypněte. Provedení neodborné opravy může vést k úrazu uživatele a zániku záruky pro postup uživatele v rozporu s bezpečnostními pokyny.
10.Nikdy nepokládejte výrobek na nebo do blízkosti horkých povrchů nebo do kuchyňských spotřebičů, jako jsou elektrické nebo plynové trouby. Nikdy výrobek při provozu nezakrývejte, nic na něj nestavte
11.Nikdy nepoužívejte výrobek v blízkosti hořlavin.
12.Nenechávejte kabel viset doů přes okraje podložky na které je výrobek položen.
13.Po ukončení použitíí tohoto výrobku jej nejprve vypněte je-li opatřen vypínačem, pak vždy opatrně vytáhněte zástrčku ze zásuvky. Přitom přidržujte zásuvku volnou rukou. Nikdy netahejte pouze za přívodní kabel!
14.Pro zajištění dodatečné ochrany je vhodné nainstalovat v elektrickém obvodu proudový chránič (RCD) o jmenovitém proudu nepřekračujícím 30 mA. V tomto ohledu se, prosím, obraťte na kvalifikovaného elektrikáře.
15. Nedovolte, aby část s motorem přišla do kontaktu s vodou.
16. Používejte výlučně originální montážní díly, které byly dodány spolu se zařízením.
17. Zařízení je možné zapnout teprve po jeho úplném složení. Částečně složené a zapnuté zařízení nezaručuje bezpečné použití a bezchybnou funkčnost. POZOR: VENTILÁTOR NEZAPÍNEJTE, POKUD NENÍ NA NĚM UMÍSTĚNÝ PŘEDNÍ A ZADNÍ KRYT.
18. Ventilátor postavte v bezpečné vzdálenosti od záclon, závěsů a jiných předmětů, které může zapnutý ventilátor vtáhnout.
19. Do krytu ventilátoru nevkládejte žádné cizí předměty, protože může dojít k poškození zařízení nebo k ohrožení zdraví.

POPIS ZAŘÍZENÍ (obr. 1)

1. Přední matice krytu
2. Zadní matice krytu

3. Přední žebrovaný kryt
5. Zadní žebrovaný kryt
7. Upevnění motoru
9. Trubka
11. Displej
13. Napájecí kabel
15. Spodní část základny
17. Trubka pro přívod vody
19. Základna nádrže na vodu
4. Vrtule
6. Motor
8. Napájecí kabel
10. Upevnění trubky
12. Řídicí panel
14. Horní část základny
16. Matice základny
18. Nádrž na vodu
20. Ukazatel hladiny vody

MONTÁŽ ZAŘÍZENÍ
1. Vyjměte veškeré částí zařízení z balení a sundejte ochrannou fólii.
2. Vložte trubku (9) do upevnění trubky (10).
3. Z krabičky vyjměte motor (6) a upevnění motoru (7) a připevněte ho k trubce (9).
4. Zadní kryt vrtule umístěte (5) na motoru (6) a přišroubujte vrtuli (4).
5. Přední kryt (3) umístěte na sestavené vrtuli (4) a zadním krytu (5) a utáhněte maticí (1).
6. Trubku pro přívod vody (17) umístěte mezi přední kryt (3) a korpus zařízení
7. Pomocí matice (16) sešroubujte horní (14) a spodní část základy (15) a připevněte ji k zařízení.

POUŽITÍ ZAŘÍZENÍ
1. Zařízení postavte na plochém a stabilním povrchu. Naplňte nádrž na vodu (18).
2. Na boční straně základny se nachází ukazatel hladiny vody. Vodu nalévejte tak dlouho, dokud ukazatel nebude mít zelenou barvu.
POZOR: NEPOUŽÍVEJTE HORKOU VODU (TEPLEJŠÍ NEŽ 40°C), PROTOŽE MŮŽE DOJÍT K POŠKOZENÍ ZAŘÍZENÍ.
3. Pokud ukazatel bude mít červenou barvu, doplňte vodu v nádrži (18).
4. Pomoci tlačítka ON/SPEED zařízení zapněte. Jedno stisknutí tlačítka zařízení zapne, další stisknutí slouží k nastavení rychlosti.
5. Pomoci tlačítka MODE vyberte druh proudění vzduchu.
6. Pomoci tlačítka SPRAYING aktivujte funkci zvlhčování.
7. Aby funkce zvlhčovače fungovala správně, pravidelně kontrolujte stav hladiny vody v nádrži.

ČIŠTĚNÍ A ÚDRŽBA
POZOR: Nedovolte, aby část s motorem (6) a tlačítka ventilátoru přišla do kontaktu s vodou.
1. Před zahájením čištění se ujistěte, že zařízení je odpojeno od zdroje napájení.
2. Než přistoupíte k čištění vrtule ventilátoru, sundejte přední kryt. Vrtuli sundejte z hřídele motoru, otřete ji vlhkým hadříkem a vytřete dosucha.
3. Nečistoty na korpusu a motoru odstraňte vlhkým hadříkem bez detergentů a poté je vytřete dosucha.
4. Nádrž na vodu je nutné čistit každé 2-3 týdny. Část pro přívod vody čistěte každý týden. V pravidelných intervalech používejte přípravek na vodní kámen, abyste odstranili přebytečné vodní usazeniny.
5. Ventilátor skladujte na suchém místě.

TECHNICKÉ ÚDAJE

Napájení:	220-240V ~50Hz
Příkon:	100 W
Obsah nádrže na vodu:	2,8 L

Spotřebič je proveden v 2. třídě izolace.
Spotřebič vyhovuje požadavkům směrnic:
Elektrická zařízení nízkého napětí (LVD)
Elektromagnetická kompatibilita (EMC)
Výrobek je na výrobním štítku označen znakem CE.

Ochrana životního prostředí. Kartón odevzdejte do sběru. Polyetylénové sáčky (PE) vyhazujte do kontejneru na plasty. Vysloužilý přístroj odevzdejte do příslušného sběrného dvoru, protože některé části zařízení mohou představovat pro životní prostředí nebezpečí. Elektrický přístroj odevzdejte tak, aby se omezilo jeho opětovné používání. Pokud jsou v přístroji baterie, vyjměte je a odevzdejte do příslušného sběrného místa zvlášť. Přístroj nevyhazujte do popelnic ani kontejneru na směsný odpad!!

ROMÂNĂ

INSTRUCŢIUNI IMPORTANTE CU PRIVIRE LA SIGURANŢA DE UTILIZARE CITIŢI CU ATENŢIE ŞI PĂSTRAŢI PENTRU VIITOR

1.Înainte de a începe utilizarea dispozitivului citiţi manualul de instrucţiuni şi urmaţi instrucţiunile conţinute de acesta. Producătorul nu este responsabil pentru daunele cauzate de utilizarea dispozitivului care nu este în conformitate cu destinaţia sau deservirea incorectă a acestuia.
2.Dispozitivul este destinat numai pentru uz casnic. Nu folosiţi acest dispozitiv în alte scopuri decât cele pentru care este destinat. Dispozitivul este destinat numai pentru uz casnic. Nu folosiţi acest dispozitiv în alte scopuri decât cele pentru care este destinat.
3."Dispozitivul trebuie conectat numai la o priză cu legătură la pământ 220-240 V ~ 50 Hz. În vederea măririi siguranţei beneficiarului la un singur circuit, nu trebui conectate în acelaşi timp mai multe aparate electrice."

4.Trebuie să fiţi foarte precauţi în cazul folosirii dispozitivului în cazul în care în apropierea acestuia se află copii. Nu permiteţi copiilor să se joace cu dispozitivul şi nu permiteţi folosirea acestuia de către copii şi persoanele care nu cunosc dispozitivul.
5.AVERTIZARE: Acest dispozitiv poate fi utilizat de copii care au vârsta de peste 8 ani şi mai mari, de către persoane cu capacităţi fizice, senzoriale şi mentale limitate şi de către persoane fără experienţă şi care nu cunosc dispozitivul, atunci când acestea sunt supravegheate sau au fost instruite cu privire la utilizarea dispozitivului în siguranţă şi cunosc pericolele care reies din utilizarea acestui dispozitiv. Copii nu ar trebui să se joace cu echipamentul. Curăţarea şi conservarea dispozitivului nu trebuie realizată de copii, în afara cazului în care aceştia au depăşit vârsta de 8 ani şi aceste activităţi sunt realizate sub supravegherea unei persoane adulte.
6.Întotdeauna după ce dispozitivul nu mai este folosit scoateţi ştecherul din priza de alimentare cu curent electric şi ţineţi priza cu mâna. NU trageţi de cablul de alimentare.
7.Nu scufundaţi cablul, ştecherul şi nici întregul dispozitiv în apă sau alt lichid. Nu expuneţi echipamentul la acţiunile condiţiilor atmosferice (ploaie, raze solare, etc.) şi nici nu îl folosiţi în condiţii de umiditate ridicată (baie, bungalouri cu umezeală).
8.Periodic trebuie să verificaţi starea cablului de alimentare. În cazul în care cablul de alimentare este deteriorat, acesta trebuie înlocuit cu unul nou de către un atelier de specialitate în scopul de a evita orice pericol.
9.Nu folosiţi dispozitivul care are defect cablul de alimentare sau în cazul în care acesta a fost scăpat din mână sau este defect în orice alt mod sau în cazul în care nu funcţionează corect. Nu reparaţi singuri dispozitivul deoarece acest lucru poate conduce la electrocutare. Dispozitivul defect trebuie să îl transmiteţi către un service pentru ca acesta să fie verificat şi în caz de nevoie reparat. Toate reparaţiile pot fi efectuate numai de către punctele de service care posedă autorizaţie. Reparaţia care nu este realizată incorect poate cauza pericol grav pentru beneficiar.
10.Dispozitivul trebuie amplasat pe o suprafaţă stabilă, netedă, departe de dispozitivele de bucătărie care redau căldură, aşa cum ar fi: aragazul electric şi cel pe gaz etc.
11.Nu folosiţi dispozitivul în apropierea materialelor combustibile.
12.Cablul de alimentare nu poate să atârne peste marginea mesei sau să atingă suprafeţele fierbinţi.
13.Nu se permite lăsarea dispozitivului pornit şi nici a alimentatorului în priză fără supraveghere.
14.Pentru a asigura o protecţie suplimentară, se recomandă instalarea pe circuitul electric a unui dispozitiv cu curent diferenţial (RCD) cu curent alternativ diferenţial care nu va depăşi 30 mA. În acest sens trebuie să vă adresaţi unui electrician specialist.
15. Не допускать намокания двигательной части устройства.
16. Следует использовать только оригинальные монтажные части, поставляемые с устройством.
17. Устройство можно включать только после его полного монтажа. Частично собранное и запущенное устройство не обеспечивает безопасной эксплуатации и правильного действия. ПРИМЕЧАНИЕ: НЕ ВКЛЮЧАЙТЕ ВЕНТИЛЯТОР БЕЗ НАЛОЖЕННЫХ ПЕРЕДНЕЙ И ЗАДНЕЙ ЗАЩИТЫ.
18. Вентилятор установить вдали от штор, занавесок и других предметов, которые могут быть втянуты работающим вентилятором.

19. Не вкладывайте никакие предметы в кожух вентилятора. Это угрожает повреждением тела или устройства.

ОПИСАНИЕ УСТРОЙСТВА (рис. 1)

1. Передняя гайка на кожух
2. Задняя гайка на кожух
3. Передний кожух
4. Пропеллер
5. Задний кожух пропеллера
6. Двигатель
7. Крепление двигателя
8. Питающая труба
9. Труба
10. Крепление трубы
11. Дисплей
12. Пульт управления
13. Питающая труба
14. Верхняя часть основания
15. Нижняя часть основания
16. Гайка основания
17. Труба, подводящая воду
18. Резервуар для воды
19. Основание резервуара для воды
20. Индикатор уровня воды

МОНТАЖ УСТРОЙСТВА

1. Распакуйте все элементы устройства из упаковки и снимите предохраняющие пленки,
2. Вложите трубу (9) в крепление трубы (10),
3. Выньте из коробки двигатель (6) с креплением двигателя (7) и закрепите его на трубе (9),
4. Поместите задний кожух пропеллера (5) на двигателе (6), привинтите пропеллер (4),
5. Поместите передний кожух (3) на свинченном пропеллере (4) и заднем кожухе (5) и свинтите их гайкой (1),
6. Установите трубу, подводящую воду (17) между передним кожухом (3) и корпусом устройства,
7. Свинтите верхнее (14) и нижнее основание (15) гайкой (16) и закрепите к устройству.

ЭКСПЛУАТАЦИЯ УСТРОЙСТВА

1. Установите устройство на ровной, стабильной поверхности. Наполните водный резервуар (18),
2. Сбоку основания находится индикатор уровня воды. Воду следует вливать, пока индикатор не станет зеленым,
ПРИМЕЧАНИЕ: ЗАПРЕЩАЕТСЯ ВЛИВАТЬ ГОРЯЧУЮ ВОДУ (ТЕПЛЕЕ 40°С). ЭТО МОЖЕТ ПОВРЕДИТЬ УСТРОЙСТВО.
3. Если индикатор будет красным, следует дополнить воду в резервуаре (18),
4. Включите устройство при помощи кнопки ON/SPEED, одно нажатие включает устройство, очередным можно выбрать скорость,
5. Кнопкой MODE выберите вид вентилирования,
6. Кнопка SPRAYING запускает увлажнение,
7. Следует периодически проверять уровень воды в резервуаре, чтобы функция увлажнения могла действовать правильно.

ОЧИСТКА И КОНСЕРВАЦИЯ

ПРИМЕЧАНИЕ: Не допускать намокания моторной части (6) или кнопок вентилятора.
1. Перед тем, как приступить к очистке устройства, вынуть штепсель из сетевой розетки.
2. Для очистки лопасти пропеллера от пыли, снять передний кожух. Снять пропеллер вентилятора с оси двигателя, протереть влажной тряпочкой, затем вытереть насухо.
3. Загрязненный корпус моторной части протереть легко влажной тряпочкой без моющих средств. Вытереть насухо.
4. Резервуар на воду следует чистить раз в 2-3 недели. Лоток, подводящий воду, чистить раз в неделю. Периодически использовать средство для удаления камней для удаления остатков осадка из воды.
5. Вентилятор хранить в сухом месте.

ТЕХНИЧЕСКИЕ ДАННЫЕ

Напряжение питания:	220-240В ~50Гц
Мощность:	100Вт.
Объем резервуара для воды:	2,8л

Acest dispozitiv face parte din grupa de dispozitive cu clasa II.
Dispozitivul acesta este produs în conformitate cu cerinţele directivelor:
Dispozitiv electric de joasă tensiune (LVD)
Compatibilitatea electromagnetică (EMC)
Produs cu marcaj CE pe plăcuţa de fabricaţie.

Din grija pentru mediul înconjurător. Ambalajele din carton vă rugăm să le transmiteţi şa centrele de maculatură.
Sacii din polietilenă (PE) trebuie aruncate în recipientele pentru materialele plastice. Dispozitivul uzat trebuie transmis la punctul corespunzător de depozitare, deoarece componentele periculoase care se găsesc în dispozitiv pot fi foarte periculoase pentru mediul înconjurător. Dispozitivul electric trebuie transmis în aşa fel încât să se limiteze utilizarea lui repetată. Dacă în dispozitiv se găsesc baterii acestea trebuiesc scoase şi transmise către punctul de depozitare a acestora, separat.

ΕΛΛΗΝΙΚΑ

ΓΕΝΙΚΟΙ ΚΑΝΟΝΕΣ ΑΣΦΑΛΕΙΑΣ

1.Πριν από τη χρήση της συσκευής πρέπει να διαβάσετε τις οδηγίες χρήσεως και να τις ακολουθήσετε. Ο παραγωγός δεν ευθύνεται για ενδεχόμενες ζημιές που οφείλονται σε μη ενδεδειγμένη χρήση ή σε λάθος χειρισμό της συσκευής.

2.Η συσκευή προορίζεται για οικιακή χρήση. Απαγορεύεται η χρήση της για άλλους σκοπούς, για τους οποίους δεν προορίζεται.

3.Η συσκευή πρέπει να συνδεθεί μόνο με πρίζα 220-240 V ~ 50 Hz. Για την μεγαλύτερη ασφάλειά σας δεν πρέπει να συνδέετε στον ίδιο κύκλωμα ρεύματος πολλές ηλεκτρικές συσκευές.
4.Πρέπει να προσέχετε ιδιαιτέρως κατά τη διάρκεια χρήσης της συσκευής όταν δίπλα βρίσκονται παιδιά. Δεν επιτρέπεται τα παιδιά να παίζουν με τη συσκευή. Δεν επιτρέπεται η χρήση της συσκευής από παιδιά ή άτομα που δεν έχουν ενημερωθεί σχετικά με το χειρισμό της.
5.Η συσκευή δεν προορίζεται για χρήση από άτομα (συμπεριλαμβανομένων των παιδιών) με περιορισμένες ικανότητες κινητικές, αισθητικές και νοητικές είτε από άτομα που δεν έχουν εμπειρία ή δεν έχουν ενημερωθεί σχετικά με το χειρισμό της συσκευής, εκτός αν γίνεται αυτό υπό την εποπτεία ατόμου υπεύθυνου για την ασφάλεια τους και σύμφωνα με τις οδηγίες χρήσεως.
6.Πάντα μετά τη χρήση αποσυνδέσετε το ρευματολήπτη από το δίκτυο παροχής ρεύματος, κρατώντας την πρίζα. ΜΗΝ τραβήξετε το καλώδιο σύνδεσης.
7.Μη βάζετε το καλώδιο, το ρευματολήπτη και ολόκληρη τη συσκευή στο νερό ή άλλο υγρό. Προστατεύετε τη συσκευή από δυσμενείς καιρικές συνθήκες (βροχή, ήλιο, κ.ά.). Μην τη χρησιμοποιείτε σε συνθήκες αυξημένης υγρασίας (μπάνιο, κάμπινγκ).
8.Τακτικά πρέπει να ελέγχετε την κατάσταση του καλωδίου τροφοδοσίας. Εάν το καλώδιο τροφοδοσίας υποστεί ζημιά, πρέπει να αντικατασταθεί με ειδικό καλώδιο από την ειδική υπηρεσία εξυπηρέτησης πελατών για να αποφευχθεί κάθε κίνδυνος .
9.Μην χρησιμοποιείτε ποτέ τη συσκευή με ελαττωματικό καλώδιο τροφοδοσίας είτε με καλώδιο που έχει πέσει ή έχει υποστεί οποιαδήποτε άλλη ζημιά είτε δεν λειτουργεί σωστά. Μην επισκευάζετε τη συσκευή μόνοι σας, υπάρχει κίνδυνος ηλεκτροπληξίας. Την ελαττωματική συσκευή πρέπει να την ελέγξει ή να την επισκευάσει η κατάλληλη υπηρεσία εξυπηρέτησης πελατών. Οι επισκευές μπορούν να γίνονται μόνο από εξουσιοδοτημένες υπηρεσίες εξυπηρέτησης πελατών. Η λανθασμένη επισκευή μπορεί να προκαλέσει σοβαρό κίνδυνο για τους χρήστες.
10."Η συσκευή πρέπει να τοποθετηθεί σε κρύα σταθερή και επίπεδη επιφάνεια, μακριά από εστίες ζέστης όπως ηλεκτρική κουζίνα, μπρίκι, κ.ά."
11.Μη χρησιμοποιείτε ποτέ τη συσκευή πλάι σε εύφλεκτα υλικά.
12.Το καλώδιο τροφοδοσίας δεν μπορεί να κρέμεται από το τραπέζι ή να αγγίζει καυτές επιφάνειες.
13.Μην αφήνετε τη συσκευή συνδεδεμένη με το δίκτυο παροχής ρεύματος χωρίς επίβλεψη.
14.Με σκοπό να διασφαλίσετε πρόσθετη προστασία προτείνεται να εγκαταστήσετε μέσα στο ηλεκτρικό κύκλωμα τη διάταξη προστασίας ρεύματος διαρροής (RCD) με το ονομαστικό ρεύμα που δεν υπερβαίνει 30 mA. Με σκοπό να το κάνετε πρέπει να καλέσετε τον ειδικό ηλεκτρικό.
15. Μην αφήνετε να βραχούν τα μέρη της μονάδας του κινητήρα της συσκευής.
16. Χρησιμοποιείτε μόνο τα γνήσια κομμάτια συναρμολόγησης που παρέχονται στη συσκευασία της συσκευής.
17. Μπορείτε να ενεργοποιήσετε τη συσκευή μόνο μετά την ολοκλήρωση της συναρμολόγησης. Όταν η συσκευή είναι μερικώς συναρμολογημένη και ενεργοποιημένη δεν εξασφαλίζεται η ασφαλής χρήση και η σωστή λειτουργία της. ΣΗΜΕΙΩΣΗ: ΜΗΝ ΕΝΕΡΓΟΠΟΕΙΤΕ ΤΟΝ ΑΝΕΜΙΣΤΗΡΑ ΧΩΡΙΣ ΝΑ ΥΠΑΡΧΟΥΝ ΠΡΟΣΤΑΤΕΥΤΙΚΑ ΚΑΛΥΜΑΤΑ ΜΠΡΟΣΤΑ ΚΑΙ ΠΙΣΩ.

18. Κρατήστε τον ανεμιστήρα μακριά από κουρτίνες, καλύμματα και άλλα αντικείμενα που μπορούν να πιαστούν από τον ανεμιστήρα όταν λειτουργεί.
19. Μην τοποθετείτε αντικείμενα μέσα στο κάλυμμα του ανεμιστήρα. Αυτό μπορεί να προκαλέσει τραυματισμό του σώματος σας ή ζημιά στη συσκευή.

ΠΕΡΙΓΡΑΦΗ ΤΗΣ ΣΥΣΚΕΥΗΣ (Εικ. 1)

1. Μπροστινό παξιμάδι στο κάλυμμα
2. Πίσω παξιμάδι στο κάλυμμα
3. Μπροστινό κάλυμμα
4. Έλικα
5. Πίσω κάλυμμα του κινητήρα
6. έλικα
7. Βάση στερέωσης κινητήρα
8. Καλώδιο τροφοδοσίας του κινητήρα
9. Σωλήνας
10. Βάση στερέωσης του σωλήνα
11. Οθόνη Ένδειξης
12. Πίνακας Ελέγχου
13. Καλώδιο παροχής ρεύματος
14. Άνω τμήμα της βάσης
15. Κάτω μέρος της βάσης
16. Παξιμάδι της βάσης
17. Σωλήνα παροχής νερού
18. Δεξαμενή Νερού
19. Βάση της δεξαμενής νερού
20. Ένδειξη στάθμης νερού

ΣΥΝΑΡΜΟΛΟΓΗΣΗ ΣΥΣΚΕΥΗΣ

1. Βγάλτε όλα τα στοιχεία της συσκευής από τη συσκευασία και αφαιρέστε τα προστατευτικά καλύμματα,
2. Τοποθετήστε το σωλήνα (9) στη βάση στερέωσης του σωλήνα (10).
3. Αφαιρέστε από τη συσκευασία τον κινητήρα (6) με τη βάση στερέωσης του κινητήρα (7) και προσαρτήσετε τον στο σωλήνα (9),
4. Τοποθετήστε το πίσω κάλυμμα της έλικας (5) στον κινητήρα (6), βιδώστε την έλικα (4)
5. Τοποθετήστε το μπροστινό κάλυμμα (3) στη στριμμένη έλικα (4) και το πίσω κάλυμμα (5) και βιδώστε το παξιμάδι (1)
6. Τοποθετήστε το σωλήνα παροχής νερού (17) μεταξύ του μπροστινού καλύμματος (3) και του κορμού της συσκευής,
7. Γυρίστε την επάνω (14) και την κάτω βάση (15) με το παξιμάδι (16) και συναρμολογείστε τη στη συσκευή.

ΧΡΗΣΗ ΤΗΣ ΣΥΣΚΕΥΗΣ

1. Τοποθετήστε τη συσκευή σε μια επίπεδη, σταθερή επιφάνεια. Γεμίστε το δοχείο νερού (18)
2. Στο πλάι της βάσης βρίσκεται ο δείκτης της στάθμης του νερού της βάσης. Ρίξτε νερό μέχρις ότου η ένδειξη γίνει πράσινη,
ΣΗΜΕΙΩΣΗ: ΜΗ ΡΙΧΝΕΤΕ ΖΕΣΤΟ ΝΕΡΟ (ΘΕΡΜΟΚΡΑΣΙΑΣ ΜΕΓΑΛΥΤΕΡΗΣ ΑΠΌ 40 ° C). ΚΑΤΙ ΤΕΤΟΙΟ ΜΠΟΡΕΙ ΝΑ ΠΡΟΚΑΛΕΣΕΙ ΒΛΑΒΗ ΣΤΗ ΜΟΝΑΔΑ.
3. Αν η ένδειξη είναι κόκκινη πρέπει το δοχείο να συμπληρώνεται με νερό (18)
4. Ενεργοποιήστε τη συσκευή χρησιμοποιώντας το κουμπί ON / SPEED. Ένα πάτημα ενεργοποιεί τη συσκευή, έπειτα επιλέξτε την ταχύτητα,
5. Πατήστε το κουμπί MODE για να επιλέξετε τον τύπο εφοδιασμού,
6. Το Κουμπί SPRAYING ξεκινά την ενυδάτωση,
7. Ελέγχετε περιοδικά τη στάθμη του νερού στη δεξαμενή, ώστε η λειτουργία ύγρανσης να λειτουργεί σωστά.

ΚΑΘΑΡΙΣΜΟΣ ΚΑΙ ΣΥΝΤΗΡΗΣΗ

ΣΗΜΕΙΩΣΗ: Μην αφήνετε να βραχεί ο κινητήρας (6) ή τα κουμπιά του ανεμιστήρα.
1. Πριν ξεκινήσετε να καθαρίζετε τη συσκευή, βγάλτε το φις από την πρίζα.
wentylatora z osi silnika, przetrzeć wilgotną ściereczką, następnie wytrzeć do sucha.
2. Για να καθαρίσετε τα πτερύγια της έλικας του ανεμιστήρα από τη σκόνη, αφαιρέστε το μπροστινό κάλυμμα. Αφαιρέστε την έλικα από τον άξονα του κινητήρα του ανεμιστήρα, σκουπίστε με ένα υγρό πανί και στη συνέχεια στεγνώστε.
3. Τον βρώμικο κορμό του κινητήρα σκουπίστε τον με ένα ελαφρά νοτισμένο πανί χωρίς απορρυπαντικό.
Τρίψτε μέχρι να στεγνώσει.
tydzień. Okresowo używać środka odkamieniającego w celu usunięcia resztek osadu z wody.
4. Η δεξαμενή νερού πρέπει να καθαρίζεται κάθε 2-3 εβδομάδες. Οι δίσκοι αποστράγγισης πρέπει να καθαρίζονται κάθε εβδομάδα. Κατά περιόδους χρησιμοποιήστε τα μέσα αφαλάτωσης προκειμένου να απομακρυνθούν τα παραμένοντα στερεά από το νερό.
5. Ο ανεμιστήρας πρέπει να αποθηκεύεται σε ξηρό μέρος.

ΤΕΧΝΙΚΕΣ ΠΡΟΔΙΑΓΡΑΦΕΣ

Τροφοδοσία:	220-240V ~ 50Hz
Ισχύς:	100W.
Χωρητικότητα δεξαμενής νερού:	2.8 Λίτρα

Η συσκευή είναι κατασκευασμένη στην Β΄ κατηγορία μόνωσης.
Αυτή η συσκευή ανταποκρίνεται στις απαιτήσεις των ακόλουθων οδηγιών:
Συσκευή Χαμηλής Τάσης (LVD)
Ηλεκτρομαγνητική συμβατότητα (EMC)
Το προϊόν φέρει τη σήμανση CE στην πινακίδα αναγνώρισης

φροντίζουμε το φυσικό περιβάλλον. Παρακαλούμε να πετάτε τις συσκευασίες από χαρτόνι στον κάδο ανακύκλωσης απορριμμάτων χαρτιού. Τις σακούλες από πολυαιθυλένιο (PE), απορρίψτε τις στον κάδο ανακύκλωσης πλαστικών. Η φθαρμένη συσκευή πρέπει να απορρίπτεται στο κατάλληλο σημείο, εξαιτίας των επικίνδυνων στοιχείων που περιέχει και τα οποία μπορεί να αποτελέσουν απειλή για το περιβάλλον. Η ηλεκτρική συσκευή πρέπει να απορρίπτεται με τέτοιο τρόπο ώστε να περιοριστεί η επαναχρησιμοποίηση της. Εάν στη συσκευή βρίσκονται μπαταρίες, αυτές πρέπει να αφαιρεθούν και να πεταχτούν σε ξεχωριστό κάδο.

SLOVENŠČINA

VARNOSTNE RAZMERE. PREBERITE NAVODILA ZA UPORABO IN JIH SKRBNO SHRANITE ZA PRIHODNJO UPORABO.

Zaradi pogojev v garanciji, če se naprava uporablja v komercialne namene.

1.Pred uporabo izdelka preberite navodila za uporabo. Proizvajalec ni odgovoren za kakršnokoli škodo zaradi zlorabe izdelka.
2.Izdelek se uporablja samo v zaprtih prostorih. Ne uporabljajte izdelka za kakršenkoli namen, ki ni v skladu z njegovo uporabo.
3.Napetost naprave je 220-240V-50 Hz. Ne povezujte več naprav z eno vtičnico, zaradi varnostnih razlogov.
4.Bodite previdni ko uporabljate izdelek v bližini otrok. Ne pustite, da se otroci igrajo z izdelkom. Ne pustite, da napravo uporabljajo otroci in ljudje, ki niso seznanjeni z navodili za uporabo izdelka.
5.OPOZORILO: To napravo lahko uporabljajo samo otroci, stari nad 8 let, osebe z zmanjšanimi fizičnimi, čutnimi ali duševnimi sposobnostmi ali oseb brez izkušenj ali znanja naprave, lahko napravo uporabljajo samo pod nadzorom osebe, ki je odgovorna za njihovo varnost, ali če so jim podali navodila na varno uporabo naprave in se zavedajo nevarnosti, povezane z njenim delovanjem. Otroci se naj ne igrajo z napravo. Čiščenje in vzdrževanje naprave naj ne izvajajo otroci, razen če so starejši od 8 let in te dejavnosti izvajajo pod nadzorom osebe, ki je odgovorna za njihovo varnost.
6.Ko boste končali z uporabo izdelka, nežno odstranite vtič iz električne vtičnice. Nikoli ne potegnite za napajalni kabel!
7.Nikoli ne dajajte napajalnega kabla, vtikača ali celotne naprave v vodo. Nikoli ne izpostavljajte izdelka atmosferskim pogojem, kot je neposredna sončna svetloba ali dež, itd... Nikoli ne uporabljajte izdelka v vlažnih pogojih.
8.Redno preverjajte stanje napajalnega kabla. Če je napajalni kabel poškodovan se je potrebno obrniti na pooblaščene serviserja, da bi se izognili nevarni situaciji.
9.Nikoli ne uporabljajte izdelka z poškodovanim napajalnim kablom ali če se je naprava poškodovala in ne deluje pravilno. Ne poskušajte popraviti poškodovanega izdelka sami, saj lahko privede do električnega udara. Vedno se obrnite na pooblaščenega serviserja. Popravilo, ki je bilo narejeno nepravilno lahko povzroči nevarne razmere za uporabnika.
10.Nikoli ne dajajte proizvoda na ali blizu vroče ali tople površine ali kuhinjskih aparatov, kot so električna pečica ali plinski gorilnik.
11.Nikoli ne uporabljajte izdelka blizu vnetljivih snovi.
12.Ne dovolite, da kabel visi čez rob.
13.Nikoli ne pustite izdelek, povezan z virom energije brez nadzora. Tudi, ko za kratek čas prekinete uporabo, ga izklopite iz vtičnice.
14.Da se zagotovi dodatna varnost, priporočeno je da se v električnem tokokrogu namesti zaščitna naprava za diferenčni tok (RCD) z nazivnim diferenčnim tokom, ki ne presega 30 mA. Za namestitev naprave se je treba obrniti na strokovnjaka iž področja elektrike.
15. Ne dovolite, da se namakne motorna del naprave.
16. Uporabljajte le originalne pritrdilne dele dobavljena v paketu z napravo.
17. Naprava se lahko vklopi šele po popolni namestitvi. Delno sestavljena in aktivirana napravo ne zagotavlja varno uporabo in pravilno delovanje. OPOMBA: NE VKLOPITE FAN BREZ ŠČITNIKI SPREDAJ IN ZADAJ.
18. Fan postaviti stran od zaves, mrežastih zaves in drugih predmetov, ki jih je mogoče ujeti s tekočo ventilatorjem.
19. Ne vstavljajte ničesar v pokrov ventilatorja. To lahko povzroči poškodbe ali škodo na stroju.

OPIS NAPRAVE (risba 1)

1. Prednja matica na ščitnik
2. Zadnji matica na ščitnik
3. Prednji ščitnik
4. Propeler

5. Ščitnik zadnji propeler
7. Pritrditev motorja
9. Cev
11. Zaslon
13. Napajalna žica
15. Spodnji del osnove
17. Cev za oskrba z vodo
19. Rezervoarja za vodo osnowo
6. Motor
8. Napajalni kabel
10. Pritrditev cevi
12. Nadzorni panel
14. Zgornji del osnove
16. Osnovo matica
18. Rezervoar za vodo
20. Indikator nivoja vode

SESTAVLJANJE NAPRAVE
1. Razpakirajte vse komponente naprave iz embalaže in odstranite zaščitne prevleke,
2. Vstavite cev (9) za pritrditev cevi (10),
3. Odstranite motor (6) iz škatle s pritrditev motorja (7) in ga namestite na cev (9),
4. Postavite hrbtni ščitnik propelerja (5) na motorju (6), privijte propeler(4),
5. Namestite sprednji ščitnik (3) na zavite propeler (4) in zadnji ščitnik (5) in zavijte jih matico (1),
6. Pritrdite cev za dovod vode (17) med sprednjim ščitnikom (3) in naprava telo,
7. Zavrtite zgornjo (14) in spodnjo osnovo (15), s matico (16) in vežite na napravo.

UPORABA NAPRAVE
1. Postavite napravo na ravno in stabilno površino. Napolnite rezervoar za vodo (18),
2. Na strani osnove je indikator nivoja vode. Voda mora biti vlije dokler lučka ne bo zelena,
OPOMBA: NIKOLI NALIJTE VROČO VODO (TOPLEJE KOT 40°C). TO LAHKO POŠKODUJE NAPRAVO.
3. Če je indikator rdeč bi bilo treba dopolniti z vodo v rezervoarju (18),
4. Vklopite napravo s pritiskom na gumb ON/SPEED. Enim samim pritiskom se aktivira naprava nadaljnji hitro klicanje,
5. Pritiskom MODE izberite vrsto dovajanja,
6. Gumb SPRAYING začenja vlaženje,
7. Občasno preverite nivo vode v rezervoarju za vlaženje funkcijo za pravilno delovanje.

ČIŠČENJE IN VZDRŽEVANJE
OPOMBA: Ne dovolite, da se namakne motorna del (6) ali gumbi ventilatorja.
1. Pred čiščenjem naprave, izvlecite vtikač iz omrežne vtičnice.
2. Za čiščenje propelerja ventilatorja iz prah odstranite sprednji ščitnik. Odstranite propeler ventilatorja s motorne gredi, obrišite z vlažno krpo, nato obrišite do suhega.
3. Umazano telo motornega del, obrišite rahlo z vlažno krpo, brez detergentov.
Obrišite do suhega.
4. Rezervoar za vodo je treba očistiti vsakih 2-3 tednov. Korito za dovod vode očistite vsak teden. Občasno uporabite za odstranjevanje vodnega kamna sredstvo za odstranitev preostale trdne snovi iž vode.
5. Fan shranjujte v suhem prostoru.

TEHNIČNI PODATKI

Napajalna napetost:	220-240V ~50Hz
Moč:	100W.
Prostornina rezervoarja za vodo:	2,8L

Naprava je izvedena z izolacijo razreda II.
Naprava je združljiva z zahtevami direktiv:
Nizkonapetostna električna naprava (LVD)
Elektromagnetna združljivost (EMC)
Izdelek označeni CE na imenski tablici

Skrbimo za okolje. Kartonska embalaža, prosim darovati na odpadni papir. Polietilenske vreče (PE) mečite v posoda za plastiko. Dotrajane naprave je treba vrniti na ustrezno zbirno mesto, ker vsebovane v napravo nevarne elemente lahko predstavljajo nevarnost za okolje. Električna naprava je treba vrniti kakor, da se omeji njegovo ponovno uporabo in izkoriščenost. Če naprava vsebuje baterio, je treba odstraniti in ločeno dati nazaj na mesta skladiščenja.

македонски

УСЛОВИ НА БЕЗБЕДНОСТ. ВАЖНО УПАТСТВО ЗА БЕЗБЕДНОСТ ПРИ УПОТРЕБА ВЕ МОЛИМЕ ВНИМАТЕЛНО ПРОЧИТАЈТЕ И ЧУВАЈТЕ ГО ЗА ИДНИ ПОТСЕТУВАЊА.

Условите на гаранција се различни, ако уредот се користи за комерцијални цели.
1.Пред употреба на уредот внимателно прочитајте ги и секогаш следете ги следните упатства. Производителот не е одговорен за оштетувања кои произлегуваат од неправилна употреба на уредот.
2.Уредот треба да се употребува само внатре. Не употребувајте го уредот за било какви цели кои не се компатибилни со неговата примена.
3.Напонот е 220-240V, ~50Hz со заземјување. Од безбедносни причини не треба да се приклучуваат повеќе уреди на еден извор на електрична енергија.
4.Бидете внимателни кога го употребувате уредот во близина на деца. Не им дозволувајте на децата да си играат со

уредот. Не им дозволувајте на децата или луѓето кои не го познаваат уредот да го користат без надзор.
5.ПРЕДУПРЕДУВАЊЕ: Овој уред може да се користи од страна на деца над 8 години и лица со намалени физички, сензорни или ментални способности, или лица со недостаток на искуство и знаење, само доколку се под надзор на лице одговорно за нивната безбедност, или ако тие се обучени за безбедност при употреба на уредот и се свесни за опасностите поврзани со неговото работење. Децата не треба да си играат со уредот. Чистење и одржување на уредот не треба да се врши од страна на децата, освен ако тие се над 8 години и овие активности се вршат под надзор.
6.Откако ќе завршите со употреба на уредот, полека извадете го приклучникот од доводот на струја, притоа придржувајќи го штекерот со рака. Никогаш не влечете го кабелот!!!
7.Никогаш не ставајте го кабелот, приклучникот или целиот уред во вода. Никогаш не изложувајте го уредот на атмосферски услови, како директна сончева светлина или дожд, итн. Никогаш не употребувајте го уредот во влажни услови.
8. Повремено проверувајте ја состојбата на електричниот кабел. Доколку тој е оштетен, однесете го уредот на овластен сервис за замена на кабелот со цел да се избегнат опасни ситуации.
9.Никогаш не употребувајте го уредот со оштетен кабел или ако ви паднал или бил оштетен на било каков начин или ако не работи правилно. Не обидувајте се сами да го поправате дефектниот производ бидејќи тоа може да доведе до електричен шок. Секогаш носете го таквиот уред на овластен сервис на поправка. Поправките можат да ги извршуваат единствено професионални лица од овластен сервис, бидејќи неправилните поправки можат да предизвикаат опасни ситуации за корисникот.
10.Никогаш не ставајте го уредот на или во близина на загреани или врели површини или кујнски уреди како електрични или плински шпорети.
11.Никогаш не користете го уредот во близина на запалливи материјали.
12.Не оставајте го кабелот да виси преку работ на работната површина.
13.Никогаш не оставајте го без надзор уредот поврзан со довод на струја. Дури и кога е употребата прекината за кратко време, исклучете го од струја, извадете го кабелот од штекер.
14.За гарантитане на додатна заштита, препорача се инсталиране на електричен систем дополнителен уред за разлиѝен напон на стуја (RCD) со номинална струја не повеќа од 30 mA. Со тоа прашање обратите на стручан електричар.
15. Да не се дозволува наводенување на моторните делови на уредот.
16. Треба да се користат само оргинални монтажни делови, додадени во комлетот.
17. Уредот може да вклучи после неговото целосо монтирање. Вклучениот делумно монтиран уред не осигурува безбедно и правилно функционирање. ВНИМАНИЕ: НЕ ГО ВКЛУЧУВАЈ ВЕНТИЛАТОРОТ БЕЗ СТАВЕНИ ПРЕДНИ И ЗАДНИ ЗАШТИТИ.
18. Вентилаторот да се поставува подалеку од завеси, пердиња и други предмети кои би можеле да бидат повлечени од активниот вентилатор.
19. Да не се ставаат никакви предмети во заштитата на вентилаторот. Тоа може да предизвика повредување на телото или уредот.

ОПИС НА УРЕДОТ (сл. 1)

1. Предна заштитна навртка
2. Задна заштитна навртка
3. Предна заштита
4. Пропелер

5. Задна заштита на пропелерот
6. Мотор
7. Зацврстувач за моторот
8. Кабел за полнење
9. Шипка
10. Зацврстувач за шипките
11. Екран
12. Екран за управување
13. Кабел
14. Горен дел на основата
15. Долен дел на основата
16. Завртка на основата
17. Шипка за спроведување вода
18. Резервоар за вода
19. Основа на резерворот за вода
20. Покажувач на нивото на вода

МОНТИРАЊЕ НА УРЕДОТ
1. Отпакувај ги сите елементи на уредот и извади ја заштитната фолија,
2. Стави ја шипката (9) до зацврстувачот за шипка (10),
3. Извади го од кутијата моторот (6) со зацврстувачот за мотор (7) и монтирај го на шипката (9),
4. Стави ја задната заштита на пропелерот (5) на моторот (6) и прицврсти го пропелерот (4),
5. Стави ја предната заштита (3) на прицврстениот пропелер (4), потоа задната заштита (5) и прицврсти ги со навртката (1),
6. Монтирај ја шипката за спроведување вода (17) помеѓу предната заштита (3) и корпусот на уредот,
7. Спои ја горната (14) и долната основа (15) со навртката (16) и прицврсти ја за уредот.

КОРИСТЕЊЕ НА УРЕДОТ
1. Постави го уредот на рамна, стабилна површина. Наполни го резервоарот со вода (18),
2. На бочната страна од основата се наоѓа покажувачот на нивото на вода. Вода треба да влева додека покажувачот ќе биде зелен,
ВНИМАНИЕ: НЕ СМЕЕ ДА СЕ ВЛЕВА ВРЕЛА ВОДА (ПОТОПЛА ОД 40°C). ТОА МОЖЕ ДА ГО ОШТЕТИ УРЕДОТ.
3. Доколку покажувачот биде црвен треба да се надополни водата во резервоарот (18),
4. Вклучи го уредот со помош на копчето ON/SPEED. Со едно притискање се вклучува уредот, а со следното одбери ја брзината,
5. Со копчето MODE одбери го видот на дување,
6. Копчето SPRAYING го активира навлажнувањето,
7. Треба повремено да се проверува нивото на вода во резервоарот за да може одбраната функција да работи правилно.

ЧИСТЕЊЕ И КОНЗЕРВАЦИЈА
ВНИМАНИЕ: Да не се дозволи наводенување на моторниот дел (6) ниту копчињата на вентилаторот.
1. Пред да се пристапи кон чистење на уредот треба кабелот да се извади од струјното коло.
2. За да си исчистат перките на пропелерот од вентилаторот, треба да се извади предната заштита. Да се извади вентилаторот од моторната оска, да се избрише со влажна крпа и исуши на суво.
3. Валканиот корпус на моторниот дел да се избрише со влажна крпа без да се користат детергенти. Да се исуши.
4. Резервоарот за вода треба да се чисти на секои 2-3 недели. Коритото што ја пренесува водата да се чисти еднаш неделно. Повремено да се користат средства за откаменување, за да се отстрани остатокот талог од водата.
5. Вентилаторот да се чува на суво место.

ТЕХИНИЧКИ ПОДАТОЦИ

Напон:	220-240V ~50Hz
Моќ:	100W.
Полнивост на резервоарот за вода:	2,8L

Уредот е изработен во II изолациска.
Уредот е соодветен на бараните директиви:
Електричен уред со низок напон (LVD)
Електромагнетска компатабилност (EMC)
Производ означен со CE на показната табличка.

Се грижиме за природната средина. Картонските паковки молиме да се наменат за рециклирање. Полиетиленовите кеси (PE) да се фрлат во контејнер за пластика. Искористениот уред треба да се предаде во соодветниот складирачки пункт, бидејќи небезбедните состојки кои се наоѓаат во уредот можат да бидат загрозување за средината. Електричниот уред треба да се предаде на начин кој ќе оневозможи негова повторна употреба и искористување. Доколку во уредот има батерии, треба да се извадат и посебно да се предадат во складирачкиот пункт.

BOSANSKI

OPŠTI USLOVI BEZBJEDNOSTI. VAŽNE UPUTE KOJE SE TIČU BEZBJEDNOSTI UPOTREBE. PROČITAJTE IH PAŽLJIVO I SAČUTOVAJTE KAKO BISTE IH KONSULTOVALI U BUDUĆNOSTI

1.Prije početka eksploatacije aparata treba pročitati uputstvo za upotrebu i postupati prema njegovim uputama. Proizvođač ne snosi odgovornost za štete koje su nastale uslijed nenamjenske upotrebe ili neodgovarajućeg rukovanja.
2. Aparat je namjenjen isključivo za kućnu upotrebu. Ne smije se koristiti u druge svrhe – koje nisu u skladu s njegovom namjenom.
3. Aparat treba priključiti isključivo u utičnicu sa uzemljenjem 220-240 V ~ 50Hz
U cilju povećanja bezbjednosti eksploatacije, u jedno strujno kolo se ne može istovremeno priključiti više električnih uređaja.
4. Treba obraćati posebnu pažnju tokom korištenja aparata, kad se u blizini nalaze djeca.

Nemojte dopustiti djeci da se igraju aparatom. Nemojte dozvoljavati djeci niti osobama koje nisu upoznate sa aparatom da ga koriste.
5. UPOZORENJE: Ovaj uređaj mogu da koriste djeca starija od 8 godina i osobe sa ograničenim fizičkim, osjetilnim i mentalnim sposobnostima ili osobe neiskusne te neupoznate sa uređajem, ako se upotreba vrši pod nadzorom osobe odgovorne za njihovu bezbjednost ili ako su ove osobe dobile upute vezane za bezbjednu upotrebu uređaja i svjesne su opasnosti vezanih za upotrebu uređaja. Djeca se ne smiju igrati sa uređajem. Čišćenje i konzervacija uređaja ne smije se vršiti od strane djece, sem ako su starija od 8 godina i vrše ove radnje pod nadzorom odrasle osobe
6.Uvijek nakon upotrebe, izvadite utikač iz utičnice za napajanje, pridržavajući utičnicu rukom. NEMOJTE vući mrežni kabel.
7. Ne potapati kabel, utikač ili sav aparat u vodu ili bilo koju drugu tečnost. Ne izlagati djejstvu atmosferskih prilika (kiša, sunce i dr.) i ne koristiti u uslovima povišene vlažnosti (kupatila, „vlažne” vikendice).
8. Periodično provjeravajte stanje kabela za napajanje. Ako je kabel za napajanje oštećen, treba biti promjenjen od strane specijalizovanog servisa sa ciljem sprječavanja opasnosti.
9. Nemojte koristiti aparat: kad je oštećen kabel za napajanje, nakon pada na tlo, kad je na bilo koji način oštećen, kad nepravilno radi. Nemojte samostalno popravljati aparat zbog opasnosti od udara struje. Oštećen aparat predajte odgovarajućem servisu da izvrši provjeru ili popravak. Sve popravke mogu vršiti isključivo ovlašteni servisi. Nepravilno izveden popravak može prouzročiti ozbiljnu opasnost za korisnika.
10. Aparat treba staviti na hladnu, stabilnu, ravnu površinu, daleko od zagrijanih kuhinjskih uređaja kao što su: štednjak, plinski plamenik i dr.
11. Nemojte koristiti aparat u blizini lako zapaljivih materijala.
12. Kabel za napajanje ne može visjeti preko ruba stola niti dodirivati vruće površine.
13. Aparat ili uređaj za napajanje ne smiju da budu priiključeni na utičnicu bez nadzora.
14. Da se obezbijedi dodatna zaštita preporučujemo da u električnom krugu instališete zaštitni uređaj diferencijalne struje (RCD) sa nominalnom diferencijlanom strujom, koja nije veća od 30 mA. U vezi sa tim treba se obratiti električaru-stručnjaku.
15. Ne dozvolite da bi voda ušla u motorni dio uređaja.
16. Koristite samo montažne djelove koje se nalaze u kompletu s uređajem.
17. Uređaj možete uključiti tek kad je sklopljen odnosno montiran. Uređaj koji je djelomično sklopljen ili montiran stvara opasnost i neće da funkcionira ispravno. NAPOMENA: Ne uključivati uređaj bez prednje i zadnje zaštite.
18. Stavljajte ventilator daleko od zavjesa i drugih predmeta koje uključeni ventilator može uvući.
19. Ne stavljajte nikakve predmete u zaštitni poklopac ventilatora, usuprotnom može doći od povrijeda tijela i oštećenja uređaja.

OPIS UREĐAJA (slika 1.)

1. Prednji štraf za zaštitni poklopac
2. Zadnji štraf za zaštitni poklopac
3. Prednja zaštita
4. Lopatice ventilatora
5. Zadnja zaštita lopatica
6. Motor
7. Sklop za pričvršćenje motora
8. Napojni kabel
9. Cijev
10. Pričvršćenje cijevi
11. Displej
12. Upravni panel
13. Napajanje
14. Gornji dio temelja
15. Donji dio temelja
16. Štraf za temelj
17. Cijev za dovod vode
18. Rezervoar za vodu
19. Temelj rezervoara za vodu
20. Pokazivač nivoa vode

MONTAŽA UREĐAJA
1. Izvadite sve djelove uređaja iz ambalaže i zaštitne folije.
2. Stavite cijev (9) u sklop za pričvršćenje cijevi (10),
3. Izvadite motor (6) i pričvršćenje motora iz ambalaže (7) zatim montirajte ga na cijevi (9),
4. Stavite zadnju zaštitu lopatica (5) na oscilator (6), zatim podesite lopatice (4),
5. Stavite prednju zaštitu (3) na sklopljene lopatice (4) i zadnju zaštitu (5) zatim zavrtite (1),
6. Montirajte cijev za dovod vode (17) između prednje zaštite (3) i kućišta uređaja.
7. Spojite gornji (14) i donji dio temelja (15) štrafom (16) i pričvrsti za uređaj

KORIŠĆENJE UREĐAJA
1. Stavite uređaj na ravnu, stabilnu površinu. Stavite vodu u rezervoar (18).
2. Sa strane nalazi se pokazivač nivoa vode. Stavljajte vodu dok pokazivač ne postane zelen.
NAPOMENA: Zabranjeno je stavljanje tople vode (toplije nego 40°C). TOPLA VODA MOŽE OŠTETITI UREĐAJ.
3. Ako je pokazivač crveni, stavite još više vode u spremnik (18),
4. Uključite uređaj pomoću dugmeta ON/SPEED. Pritiskajući prvi put uključujete uređaj, svaki sljedeći put - birate jačinu.
5. Dugmetom MODE odaberite jačinu i vrstu puhanja.
6. Dugme SPRAYING uključuje hidrataciju.
7. Povremeno provjeravajte nivo vode u rezervoaru, kako bi bili sigurni da funkcija hidratacije radi ispravno.

ČIŠĆENJE I KONZERVACIJA
NAPOMENA: Pazite da vodane uđe u motorni dio ventilatora (6) niti u tipke.
1. Prije čišćenja izvadite utikač iz utičice.
2. Kako bi se očistile od prašine lopatice ventilatora skinite prednju zaštitu, zatim izvadite lopatice sa oscilatora, brišite ih vlažnom krpicom zatim osušite.
3. Uprljano kućište motornog djela čistite pažljivo laganom krpicom bez deterdženta.
Obrišite da postane suh.
4. Rezervoar za vodu redovno čistiti svake 2-3 nedjelje. Cjevčicu za dovod vode u rezervoar čisititi svake sedmice. Povremeno možete koristiti sredstvo protiv kamenjca, kako bi se otklonili njegovi ostatci u vodi.
5. Ventilator čuvati na suhom mjestu.

TEHNIČKI PARAMETRI

Napon napajanja:	220-240V ~50Hz
Snaga:	100W.
Kapacitet rezervoara za vodu:	2,8L

Uređaj ima II klasu izolativnosti.
Aparat ispunjava zahtjeve direktiva:
Električni uređaj niskog napona (LVD)
Elektromagnetna kompatibilnost (EMC)
Proizvod je označen oznakom CE na nazivnoj tablici.

Brinući za okoliš. Molimo Vas da kartonska pakovanja odnesete u otkup otpadnog papira. Polietilenske džakove (PE) bacajte u kontejner za plastiku. Iskorišćen uređaj treba odneti na odgovarajuću deponiju, jer opasni sastojci koji se u njemu nalaze, mogu biti opasni za okolíš. Električni uređaj treba odneti na način, koji ograničava njegovu ponovnu upotrebu i korištenje. Ako se u uređaju nalaze baterije, treba ih izvaditi i odvojeno predati na deponiju. **Uređaj se ne smije bacati u kontejner za komunalni otpad!!**

MAGYAR

A BIZTONSÁGRA VONATKOZÓ FONTOS UTASÍTÁSOK OLVASSA EL FIGYELMESEN, ÉS ŐRIZZE MEG A KÉSŐBBIEKRE

1.A készülék használatbavétele előtt olvassa el a kezelési útmutatót, és járjon el az abban leírtak szerint. A gyártó nem vállal felelősséget a rendeltetéstől eltérő használatból vagy a nem megfelelő kezelésből eredő esetleges károkért.
2. A berendezés kizárólag otthoni használatra készült. Ne használja, más, a rendeltetésétől eltérő célra.
3. A berendezést kizárólag 220-240 V ~ 50 Hz, földelt dugaszolóaljzatra szabad csatlakoztatni.
A biztonság fokozása érdekében egy áramkörre nem szabad egy időben nagyon sok elektromos készüléket kötni.
4. Különösen óvatosan kell eljárni a készülék használatakor, ha a közelben gyerekek tartózkodnak. Nem szabad megengedni, hogy a gyerekek játszanak a készülékkel, sem pedig azt, hogy a berendezést nem ismerő személyek használják.
5. FIGYELMEZTETÉS: Jelen készüléket használhatják 8 évnél idősebb gyermekek, valamint fizikai, érzékelő vagy pszichikai képességeikben korlátozott személyek, vagy olyan valaki, aki nem ismeri a készüléket, nincs vele tapasztalata, feltéve, hogy ez a biztonságukért felelős személy felügyeletével történik, vagy kioktatták őket a készüléknek biztonságos használatára, és tudatában vannak a használatával járó veszélyeknek. A

gyerekek nem játszhatnak a berendezéssel. A berendezést ne tisztítsák és ne tartsák karban gyerekek, esetleg csak akkor, ha 8 évnél idősebbek, és ezt felügyelettel teszik.
6. Használat után húzza ki a dugaszt a hálózati dugaszolóaljzatból úgy, hogy kézzel tartja a dugaszolóaljzatot. NE húzza a hálózati kábelnél fogva.
7. Ne merítse a kábelt, a dugaszt vagy az egész készüléket vízbe vagy más folyadékba. Ne tegye ki a készüléket az időjárás hatásainak (eső, napsütés stb.), és ne használja megnövekedett páratartalmú körülmények között (fürdőszoba, nedves kempingházak).
8. Időként ellenőrizze a hálózati kábel állapotát. Ha a hálózati kábel sérült, akkor a veszély megszüntetése érdekében azt erre specializált javítóműhelyben ki kell cseréltetni.
9. Ne használja a készüléket sérült hálózati kábellel, vagy ha azt leejtették, vagy bármilyen más módon megsérült, illetve rosszul működik. Ne javítsa önállóan a készüléket, mivel ez áramütés veszélyével jár. A sérült berendezést adja be megfelelő szervizbe ellenőrzésre vagy javításra. Bármilyen javítást kizárólag erre jogosult szerviz végezhet. A helytelenül végzett javítás komoly veszélyt jelenthet a használó számára.
10. A készüléket hideg, stabil, lapos felületre kell állítani, messze olyan konyhai készülékektől, amelyek felmelegedhetnek: pl. mikrosütőtől, gáztűzhelytől stb.
11. Ne használja a készüléket gyúlékony anyagok közelében.
12. A hálózati kábel nem lóghat az asztal szélén túl, vagy nem érhet forró felülethez.
13. Nem szabad felügyelet nélkül hagyni a bekapcsolt készüléket vagy tápegységet.
14. Plusz védelem érdekében ajánlott az elektromos áramkörbe 30 mA-t nem meghaladó névleges túláramra méretezett túláram-védőkapcsolót (RDC) kell beépíteni. Ezt villanyszerelőre kell bízni.
15. Ne hagyja átnedvesedni a készülék motorjának alkatrészeit.
16. Kizárólag eredeti a készülékkel együtt, a készletben szállított szerelési alkatrészeket használja.
17. A készüléket csak annak teljes összeszerelése után kapcsolja be. A részben összeszerelt és elindított készülék nem biztosítja a biztonságos használatot és a megfelelő működést. FIGYELEM: NE KAPCSOLJA BE A VENTILLÁTORT AZ ELSŐ ÉS HÁTSÓ VÉDŐBURKOLAT FELSZERELÉSE NÉLKÜL
18. A ventillátort állítsa távol a sötétítőktől, függönyöktől és más tárgyaktól melyeket a ventillátor működés közben el tud kapni.
19. Ne tegyen semmilyen tárgyat a ventillátor burkolatára. Ez sérülést vagy a készülék meghibásodását okozhatja.

A KÉSZÜLÉK LEÍRÁSA (1. ábra)

1. Első csavar a burkolathoz
2. Hátsó csavar a burkolathoz
3. Elülső burkolat
4. Propeller
5. A propeller hátsó burkolata
6. Motor
7. A motor rögzítése
8. Tápkábel
9. Cső
10. A cső rögzítése
11. Kijelző
12. Vezérlőpanel
13. Tápkábel
14. A lábazat felső része
15. A lábazat alsó része
16. Lábazati csavar
17. Vízellátó cső
18. Víztartály
19. A víztartály tartója
20. Vízszint jelző

A KÉSZÜLÉK ÖSSZESZERELÉSE

1. A készülék minden alkatrészét vegye ki a csomagolásból és távolítsa el a biztonsági fóliát,
2. Helyezze a csövet (9) a rögzítőjére (10),
3. Vegye ki a dobozból a motort (6) és a rögzítőjét (7) és szerelje fel a csőre (9),
4. Helyezze fel a propeller hátsó burkolatát (5) a motorra (6) csavarja fel a propellert (4),
5. Helyezze fel az első burkolatot (3) a már felcsavart propellerre (4) és hátsó burkolatra (5) és a csavarral (1) erősítse fel,
6. Szerelje fel a vízellátó csövet (17) az első burkolat (3) és a készüléktest közé,
7. Csavarja a lábazat felső (14) és alsó (15) részét a lábazati csavarral. (16) és rögzítse a készüléket.

A KÉSZÜLÉK HASZNÁLATA
1. Állítsa a készüléket sima, stabil felületre. Töltse fel a víztartályt (18),
2. Az állvány oldalán található a vízszintjelző. Addig töltse a vizet, míg a jelző zöld nem lesz,
FIGYELEM: NE TÖLTSÖN BELE FORRÓ VIZET (40°C-NÁL MELEGEBBET). EZ KÁROSÍTHATJA A KÉSZÜLÉKET.
3. Ha a jelző piros lesz, fel kell tölteni vízzel a tartályt (18),
4. Kapcsolja be a készüléket az ON/SPEED nyomógombbal, egy nyomásra bekapcsol a készülék, a továbbiakkal kiválaszthatja a sebességet,
5. A MODE nyomógombbal kiválaszthatja a fújás típusát,
6. A SPRAYING nyomógomb elindítja a párásítást,
7. Időnként ellenőrizze a víz szintjét a tartályban, hogy a párásítás funkció megfelelően tudjon működni.

TISZTÍTÁS ÉS KARBANTARTÁS
FIGYELEM ne hagyja átnedvesedni a motor (6) alkatrészeit, sem a ventillátor nyomógombjait.
1. A készülék tisztításának megkezdése előtt húzza ki a csatlakozót a konnektorból.
2. A ventillátor propellerjének portól való megtisztításához vegye le az első burkolatot. Szerelje le a ventilátor propellerét a motor tengelyéről, törölje át nedves törlőkendővel, majd törölje szárazra.
3. Az elkoszolódott korpuszt és motorrészeket törölje át mosószer nélküli, enyhén nedves törlőkendővel.
Törölje szárazra.
4. A víztartályt 2-3 hetente tisztítsa ki. A vízvezető vályút takarítsa ki hetente. Rendszeres Időnként használjon vízkőoldót, hogy eltávolítsa a vízből visszamaradó szilárd anyagot.
5. A ventillátort száraz helyen tárolja.

MŰSZAKI ADATOK

Tápfeszültség:	220-240V ~50Hz
Teljesítmény:	100W.
A víztartály térfogata:	2,8L

Eszköz készül II. osztályú szigetelés.
A készülék megfelel az EU előírásoknak:
- Low Voltage Directive (LVD)
- Elektromágneses kompatibilitás (EMC)

Eszköz CE jelöléssel jelzés értékelése címke

Törődünk a természeti környezetért. Papír csomagokat kérünk adjanak át a papírhulladékra. Polietilén zacskókat (PE) dobjanak ki a műanyag tartályba. Kimerült gépe vissza kell adni a megfelelő tároló pontjához, mert a gépben levők veszélyes részek, veszedelmesek lehet a környezetnek. Az elektromos gép így kell visszaadni, hogy korlátozzon a re-használatát. Ha az elemek vannak a gépben, ki kell húzni ezeket és a visszakelladni külön tároló pontjához.

SUOMI

KÄYTTÖTURVALLISUUSEHDOT
LUE HUOLELLISESTI JA SÄILYTÄ TULEVAA KÄYTTÖÄ VARTEN

1. Ennen laitteen käyttöönottoa lue tämä käyttöohje ja noudata sen määräyksiä. Valmistaja ei ole vastuussa väärinkäytöstä tai virheellisestä huollosta aiheutuvista vahingoista.
2. Laite on tarkoitettu ainoastaan kotitalouskäyttöön. Älä käytä laitetta käyttötarkoituksensa vastaisella tavalla.
3. Laite on kytkettävä ainoastaan maadoitettuun 220-240 V ~ 50 Hz pistorasiaan. Käyttöturvallisuuden parantamiseksi yhteen sähköpiiriin ei saa kytkeä samanaikaisesti useampia sähkölaitteita.
4. Toimi erittäin varovaisesti, mikäli laitteen käyttöaikana sen lähellä on lapsia. Älä anna lasten leikkiä laitteella; kiellä lapsia ja laitteeseen perehtymättömiä henkilöitä käyttämästä sitä
5. VAROITUS: Laitetta saavat käyttää yli 8-vuotiaat lapset sekä liikuntarajoitteiset ja vajaamieliset tai laitteen käyttöön perehtymättömät henkilöt ainoastaan heidän turvallisuudestaan vastaavan henkilön valvonnassa tai mikäli he ovat saaneet opastusta laitteen turvallisesta käytöstä ja ovat tietoisia mahdollisista siihen liittyvistä käyttövaaroista. Lapset eivät saa leikkiä laitteella. Lapset eivät saa puhdistaa tai käsitellä laitetta, paitsi jos he ovat vähintään 8-vuotiaita ja tekevät sitä valvonnassa.
6. Aina käytön jälkeen irrota pistoke pitäen kädellä pistorasiasta. ÄLÄ vedä virtajohdosta.
7. Älä upota virtajohtoa, pistoketta tai koko laitetta veteen tai muihin nesteisiin. Älä altista laitetta säävaikutukselle (vesisade, aurinko, jne.). Älä käytä hyvin kosteissa tiloissa (kylpyhuone, kostea mökki).
8. Tarkista säännöllisesti johdon kunto. Jos virtajohto on vaurioitunut, se on korjattava valtuutetussa huoltoliikkeessä vaaratilanteiden välttämiseksi.
9. Älä käytä laitetta, mikäli sen virtajohto on vaurioitunut tai jos laite on pudonnut tai vaurioitunut muulla tavalla tai se ei toimi oikein. Älä korjaa laitetta omaehtoisesti

sähköiskuvaaran vuoksi. Vie viallinen laite asianmukaiselle huoltoliikkeelle tarkastettavaksi ja korjattavaksi. Kaikkia korjauksia saa tehdä ainoastaan valtuutetussa huoltoliikkeessä. Virheellinen korjaus voi aiheuttaa käyttäjän vakavan loukkaantumisvaaran.
10. Sijoita laite viileälle, tukevalle ja tasaiselle alustalle, pitäen turvaväliä lämmityslaitteista ja kodinkoneista, kuten sähköhellasta, kaasupolttimista jne.
11. Älä käytä laitetta tulenarkojen aineiden läheisyydessä.
12. Virtajohto on estettävä roikkumisesta pöydän reunan yli tai kuumien pintojen koskettamisesta.
13. Älä jätä laitetta tai virransyöttölaitetta pistorasiaan ilman valvontaa.
14. Lisäsuojauksen varmistamiseksi suositellaan asentamaan laitteen virtapiiriin vikavirtasuojakytkimen (RCD), jonka nimellisvirta on korkeintaan 30 mA. Tältä osin on otettava yhteyttä pätevään sähköasentajaan.
15. Laitteen moottoriosaa ei saa päästää kastumaan.
16. Tulee käyttää ainoastaan laitteen kanssa toimitettuja alkuperäisiä asennusosia.
17. Laitteen voi käynnistää vasta, kun se on täydellisesti asennettu. Osittain asennettuna käynnistetty laite ei takaa sen turvallista käyttöä ja oikeaa toimintaa. HUOMIO: ÄLÄ KYTKE TUULETINTA PÄÄLLE ILMAN PAIKALLEEN ASENNETTUA ETU- JA TAKASUOJAA.
18. Aseta tuuletin etäälle verhoista ja muista esineistä, jotka käynnissä oleva tuuletin voi vetää itseensä.
19. Älä laita mitään esineitä tuulettimen suojan päälle. Se voi aiheuttaa vammoja tai laitteen vaurioitumisen.

LAITTEEN KUVAUS (piir. 1)

1. Etusuojan mutteri
2. Takasuojan mutteri
3. Etusuoja
4. Siipipyörä
5. Siipipyörän takasuoja
6. Moottori
7. Moottorin kiinnitys
8. Virtajohto
9. Putki
10 Putken kiinnitysosa
11. Näyttö
12. Ohjauspaneeli
13. Virtajohto
14. Jalustan yläosa
15. Jalustan alaosa
16.Jalustan kiinnitysmutteri
17. Veden poistoputki
18. Vesisäiliö
19. Vesisäiliön alusta
20. Vesimäärän osoitin

LAITTEEN ASENNUS

1. Ota laitteen kaikki osat pakkauksesta ja poista suojakalvo,
2. Laita putki (9) putken kiinnikkeeseen (10),
3. Ota moottori (6) ja moottorikiinnike (7) rasiasta ja asenna se putkeen (9),
4. Aseta siipipyörän takasuoja (5) moottoriin (6), kierrä siipipyörä (4) kiinni,
5. Aseta etusuoja (3) kiinnitetyn siipipyörän (4) ja takasuojan päälle (5) ja kierrä mutteri kiinni (1),
6. Asenna vedenpoistoputki (17) etusuojan (3) ja laitteen rungon väliin,
7. Kierrä jalustan yläosa (14) ja alaosa (15) mutterilla toisiinsa (16) ja asenna jalusta laitteeseen.

LAITTEEN KÄYTTÖ

1. Aseta laite tasaiselle ja vakaalle pinnalle. Täytä vesisäiliö (18),
2. Jalustan sivulla on vesimäärän osoitin. Vettä tulee kaataa siihen asti, kunnes osoitin tulee vihreäksi,
HUOMIO: EI SAA KAATAA KUUMAA VETTÄ (KUUMEMPAA KUIN 40 °C). SE VOI VAURIOITTAA LAITTEEN.
3. Jos osoitin tulee punaiseksi, on kaadettava lisää vettä säiliöön (18),
4. Kytke laite päälle painikkeella ON/SPEED. Yksi painaminen käynnistää laitteen, seuraavalla valitaan nopeus,
5. Valitse painikkeella MODE puhalluksen tyyppi,
6. Painike SPRAYING käynnistää kostutuksen,
7. Tarkista määräajoin veden taso vesisäiliössä, jotta kostutustoiminto voisi toimia oikealla tavalla.

PUHDISTAMINEN JA HUOLTO

HUOMIO: Moottoriosaa (6) eikä tuulettimen painikkeita ei saa päästää kastumaan.
1.Ennen puhdistamisen aloittamista irrota pistoke pistorasiasta.
2.Tuulettimen siipipyörien lapojen puhdistamiseksi pölystä irrota etusuoja. Ota tuulettimen siipipyörä irti moottorin akselilta, pyyhi kostealla puhdistusliinalla ja pyyhi sen jälkeen kuivaksi.
3. Pyyhi likaantunut moottoriosan runko hieman kostutetulla puhdistusliinalla ilman puhdistusaineita. Pyyhi kuivaksi.

4. Vesisäiliö tulee puhdistaa 2-3 viikon välein. Veden johdatuskaukalo on puhdistettava joka viikko. Käytä määräaikaisesti kalkinpoistoainetta veden kalkkisaostumien poistamiseksi.
5. Säilytä tuuletinta kuivassa paikassa.

TEKNISET TIEDOT

Syöttövirran jännite:	220-240V ~50Hz
Teho:	100W.
Vesisäiliön tilavuus:	2,8 l

Laite on valmistettu II suojausluokassa.
Laite täyttää direktiivien vaatimukset:
Matalajännitesähkölaitteet (LVD)
Elektromagneettinen yhteensopivuus (EMC)
Tuotteen tuotekilvessä on CE merkintä

Kantakaamme huolta ympäristöstä. Pahvipakkauksen pyydämme laittamaan paperikierrätykseen. Polyeteenipussit (PE) tulee laittaa muovien kierrätysastiaan. Loppuun käytetyt laitteet tulee toimittaa asianmukaiseen keräyspisteeseen, koska laitteen sisältämät vaaralliset aineosat voivat olla ympäristölle vahingollisia. Sähkölaite tulee toimittaa siten, että sen uudelleenkäyttö on estetty. Jos laitteessa on paristo, paristo tulee poistaa ja toimittaa erillisesti keräyspisteeseen.

NEDERLANDS

VEILIGHEID CONDITIES. BELANGRIJKE INSTRUCTIES VOOR DE VEILIGHEID VAN GEBRUIK. LEES DIT ZORGVULDIG DOOR EN BEWAAR HET VOOR LATER GEBRUIK.

De garantievoorwaarden zijn verschillend, als het apparaat wordt gebruikt voor commerciële doeleinden.

1.Voordat u het product gebruikt, lees aandachtig en voldoe altijd aan de volgende instructies. De fabrikant is niet verantwoordelijk voor eventuele schade als gevolg van verkeerd gebruik.

2.Het product is alleen voor binnenshuis gebruik. Gebruik het product niet voor een doel dat niet verenigbaar is met de toepassing ervan.

3.De toepasselijke voltage is 220-240V, ~ 50Hz. Om veiligheidsredenen is het niet wenselijk om meerdere apparaten aan te sluiten op een stopcontact.

4.Wees voorzichtig bij het gebruik rond kinderen. Laat de kinderen niet spelen met het product. Laat kinderen of mensen die niet weten hoe het apparaat werkt er niet mee bezig zonder toezicht.

5.WAARSCHUWING: Dit apparaat kan worden gebruikt door kinderen vanaf 8 jaar en personen met verminderde lichamelijke, zintuiglijke of geestelijke vermogens, of personen zonder ervaring of kennis van het apparaat alleen onder toezicht van een persoon die verantwoordelijk is voor hun veiligheid, of als ze werden geïnstrueerd over het veilige gebruik van het apparaat en zijn zich bewust van de gevaren in verband met de werking ervan. Kinderen mogen niet met het apparaat spelen. Reiniging en onderhoud van het apparaat mag niet door kinderen worden uitgevoerd, tenzij ze ouder zijn dan 8 jaar en deze activiteiten moeten worden uitgevoerd onder toezicht.

6.Nadat u klaar bent met het product moet u altijd onthouden om de stekker voorzichtig uit het stopcontact te trekken. Trek nooit aan het netsnoer!!

7.Zet nooit het netsnoer, de stekker of het hele apparaat in het water. Nooit het product aan de atmosferische omstandigheden bloot leggen, zoals direct zonlicht of regen, etc. Gebruik het product nooit in vochtige omstandigheden.

8.Controleer regelmatig de staat van de voedingskabel. Als het netsnoer beschadigd is moet het product worden gebracht naar een professionele service locatie en daar behandelt worden om gevaarlijke situaties te voorkomen.

9.Gebruik het product nooit met een beschadigd netsnoer of als het is gevallen of beschadigd op een andere manier of als het niet goed werkt. Probeer niet om het defecte product zelf te repareren, omdat het kan leiden tot een elektrische schok. Breng altijd het beschadigde apparaat naar een professionele service locatie om het te repareren. Alle reparaties kunnen alleen worden uitgevoerd door geautoriseerde service professionals. De reparatie die ten onrechte werd gedaan kan gevaarlijke situaties opleveren voor de

gebruiker.
10.Zet het product nooit op of dichtbij hete of warme oppervlakken of keukenapparatuur, zoals de elektrische oven of gasbrander.
11.Gebruik het product nooit in de buurt van brandbare stoffen.
12.Laat het snoer niet hangen over de rand van de balie of ergens waar het warme oppervlakken aanraakt.
13.Laat het product niet aangesloten op het stopcontact zonder toezicht. Zelfs wanneer gebruik wordt onderbroken voor een korte tijd, zet het uit van het netwerk, stekker uit het stopcontact.
14.Om extra bescherming te bieden, is het raadzaam om residu (RCD) te installeren in de stroomkring, met een resterende huidige beoordeling niet meer dan 30 mA. Neem contact op met professionele elektricien in deze zaak.
15. Laat geen water toe aan de motor.
16. Gebruik alleen originele onderdelen bijgeleverd met het apparaat.
17. Het apparaat mag pas worden ingeschakeld na volledige installatie. Gedeeltelijk gemonteerde onderdelen zorgen voor een niet veilig gebruik en een juiste werking. LET OP: ZET DE VENTILATOR NIET AAN ZONDER GEMONTEERDE KLEP VOOR EN ACHTER.
17. Plaats de ventilator ver uit de buurt van gordijnen en andere items die in de ventilator getrokken kan worden.
18. Steek niets in het deksel van de ventilator. Dit kan schade aan het apparaat veroorzaken.

BESCHRIJVING VAN HET APPARAAT (afb. 1)

1. Voor schroef van de behuizing
2. Achter schroef van de behuizing
3. De voorklep
4. Propeller
5. De achterklep van de propeller
6. Motor
7. Motorsteun
8. Voeding kabel
9. Pijp
10. Pijnsteun
11. Beeldscherm
12. Afstandbediening
13. Voedig kabel
14. De bovenste basisgedeelte
15. Het onderste basisdeel
16. Basis schroef
17. Watervoorziening pijp
18. Watertank
19. De basis van de watertank
20. Waterniveau indicator

MONTAGE

1. Pak alle elementen van het apparaat uit de verpakking en verwijder de beschermkappen,
2. Plaats de pijo (9) op de pijpsteun (10),
3. Haal de motor (6) uit het doosje met de motorsteun (7) en het monteer hem op de pijp (9),
4. Plaats de achterklep van de propeller (5) op de motor (6), schroef de propeller (4) vast,
5. Plaats de voorste deksel (3) op de vastgedraaide propeller (4) en de achterklep (5) en draai hem vast (1),
6. Monteer de de watertoevoerleiding (17) tussen de voorkap (3) en de behuizing,
7. Draai de bovenste (14) en een onderste basis (15) vast met de schroef (16) en bevestig aan het apparaat.

GEBRUIK VAN HET APPARAAT

1. Plaats het apparaat op een vlakke, stabiele ondergrond. Vul de watertank (18)
2. Aan de zijkant van de watertank is de niveau-indicator van het basisstation. Het juiste waterpoziom is wanneer de indicator groen brandt, LET OP: GIET GEEN HEET WATER (WARMER DAN 40 ° C) IN HET APPARAAT. DIT KAN HET APPARAAT BESCHADIGEN.
3. Als de indicator rood brandt moet de tank (18) aangevuld worden met water.
4. Schakel het apparaat aan met de ON / SPEED knop. Met eén druk zet u het apparaat aan, met een volgende druk veranderd u de snelheid.
5. Met de MODE knop kan u de keuze maken uit het blazen,
6. Met de knop SPRAYING gaat het apparaat hydrateren,
7. Controleer regelmatig het waterniveau in de tank de bevochtiging goed te laten functioneren.

HET REINIGEN VAN HET APPARAAT

LET OP: Laat geen water toe aan de onderdelen van de motor (6) en de ventilator knoppen.
1. Voordat u het apparaat schoonmaakt, haal de stekker uit het stopcontact.
2. Om de bladen van de ventilator van stof te reinigen, verwijder het voorpaneel. Verwijder de schroef van de ventilator en veeg deze met een vochtige doek af en veeg hem daarna droog.
3. Het vieze lichaam van de motor afnemen en met een vochtige doek zonder schoonmaakmiddel reinigen. Daarna afdrogen.
4. De watertank dient om de 2-3 weken te worden gereinigd. De waterafvoerpijp schoonmaken elke

week. Periodiek gebruik maken van ontkalker om resterende vaste stoffen uit het water te verwijderen.
5. Ventilator opslaan in een droge ruimte.

SPECIFICATIES

Voeding:	220-240V ~50Hz
Vermogen:	100W.
Watertank inhoud:	2,8L

Het apparaat is gemaakt met II klasse isolatie.
Het apparaat is compatibel met de eisen van:
Laagspanningsrichtlijn (LVD)
Elektromagnetische compatibiliteit (EMC)
Het product is gemakeerd met het CE merk op het typeplaatje

We geven om het milieu. We vragen u om de kartonnen verpakkingen te storten bij het oud papier. Polyethyleen zakken (PE) storten in de container voor plastic . Versleten apparatuur afgeven bij het juiste verzamelpunkt, als in het apparatuur gevaarlijke elementen zitten kan dat een bedreiging zijn voor het milieu. Elektrisch apparatuur moet worden geretourneerd om het hergebruik te verminderen. Als in het apparatur batterijen zijiten, horen die verwijderd te worden en appart af te worden gegeven bij het juiste verzamelpunkt.

HRVATSKI

OPĆI UVJETI SIGURNOSTI
VAŽNE SIGURNOSNE UPUTE ZA UPORABU PROČITAJTE PAŽLJIVO I DRŽITE ZA BUDUĆNOST

1. Prije uporabe stroja pročitajte upute za uporabu i slijedite upute sadržane u njemu. Proizvođač ne odgovara za štetu nastalu korištenjem suprotno za namjeravanu uporabu uređaja ili neodgovarajućim rukovanjem.
2. Uređaj se koristi samo za kućnu uporabu. Nemojte koristiti za druge svrhe osim namijenjene uporabe.
3. Povežite uređaj samo u uzemljenu utičnicu 220-240 V ~ 50 Hz. Kako bi se povećala operativna sigurnost za jedan strujni krug u isto vrijeme, nemojte priključivati više električnih uređaja.
4. Budite oprezni prilikom korištenja uređaja kada su djeca u blizini. Nemojte dopustiti djeci da se igraju s uređajem. Ne dopustite djeci ili ljudima koji nisu upoznati s uređajem na njegovu uporabu.
5.UPOZORENJE: Ova oprema može se koristiti od strane djece preko 8 godina i osobe s ograničenim fizičkim, osjetilnim ili mentalnim sposobnostima, ili osobe koja nema iskustva ili znanja, ako je to učinjeno pod nadzorom osobe odgovorne za njihovu sigurnost ili su im date upute o sigurnom korištenju uređaja i oni su svjesni opasnosti povezane s njegovom uporabom. Djeca ne bi trebali igrati s opremom. Čišćenje i radovi održavanja ne treba obavljati djeca, osim ako su preko 8 godina i te radnje izvode pod nadzorom.
6. Uvijek nakon uporabe, izvucite utikač iz utičnice držeći rukom utičnicu. NE vucite za mrežni kabel.
7. Nemojte uranjati kabel, utikač i cijeli uređaj u vodu ili druge tekućine. Nemojte izlagati uređaj na vremenske uvjete (kišu, sunce, itd...) niti koristite u uvjetima povećane vlažnosti (kupaonice, vlažni bungalovi).
8. Povremeno provjerite stanje kabela za napajanje. Ako je kabel za napajanje oštećen, to bi trebao biti zamijenjen od strane specijalističkog servisa kako bi se izbjegli rizici.
9. Nemojte koristiti uređaj s oštećenim napajalnim kabelom ili ako je bio ispušten ili oštećen na bilo koji drugi način ili nepravilno radi. Nemojte popravljati uređaj sami, jer to može izazvati strujni udar. Oštećeni uređaj dajte na odgovarajući servis kako bi se provjerilo ili popravljanje. Bilo kakve popravke mogu samo raditi ovlaštene servisne točke. Nepravilno uradjen popravak može dovesti do ozbiljnih opasnosti za korisnika.
10. Trebali bi staviti uređaj na hladnu, čvrstu i ravnu plohu, daleko od toplinskih kuhinjskih aparata, kao što su: električni štednjak, plinski plamenik, itd...
11. Nemojte koristiti uređaj blizu zapaljivih materijala.
12. Kabel napajanja ne može da visi preko ruba stola ili dodiruje vruće površine.
13. Nemojte ostavljati uključen uređaj ili ispravljač u utičnici bez nadzora.
14. Za dodatnu zaštitu, poželjno je instalirati u strujni krug uređaja diferencijalne struje (RCD) s nazivnom diferencijalnom strujom koja ne prelazi 30 mA. U tom smislu, obratite se

kvalificiranom električaru.
15. Ne dozvolite da bi voda ušla u motorni dio uređaja.
16. Koristite samo montažne djelove koje se nalaze u kompletu s uređajem.
17. Uređaj možete uključiti tek kad je sklopljen odnosno montiran. Uređaj koji je djelomično sklopljen ili montiran stvara opasnost i neće da funkcionira ispravno. NAPOMENA: Ne uključivati uređaj bez prednje i zadnje zaštite.
18. Stavljajte ventilator daljeko od zavjesa i drugih predmeta koje uključeni ventilator može uvući.
19. Ne stavljajte nikakve predmete u zaštitni poklopac ventilatora, u suprotnom može doći od ozlijeda tijela i oštećenja uređaja.

OPIS UREĐAJA (slika 1.)
1. Prednja zavrtka za zaštitu
2. Zadnja zavrtka za zaštitu
3. Prednja zaštita
4. Lopatice ventilatora
5. Zadnja zaštita lopatica
6. Motor
7. Sklop za pričvršćenje motora
8. Napojni kabel
9. Cijev
10. Pričvršćenje cijevi
11. Display
12. Upravni panel
13. Napajanje
14. Gornji dio temelja
15. Donji dio temelja
16. Zavrtka za temelj
17. Cijev za dovod vode
18. Spremnik za vodu
19. Temelj spremnika za vodu
20. Pokazivač nivoa vode

MONTAŽA UREĐAJA
1. Izvadite sve djelove uređaja iz ambalaže i zaštitne folije.
2. Stavite cijev (9) u sklop za pričvršćenje cijevi (10),
3. Izvadite motor (6) i pričvršćenje motora iz ambalaže (7) zatim montirajte go na cijevi (9),
4. Stavite zadnju zaštitu lopatica (5) na oscilator (6), zatim naštimajte lopatice (4),
5. Stavite prednju zaštitu (3) na sklopljene lopatice (4) zadnju zaštitu (5) zatim zavrtite (1),
6. Montirajte cijev za dovod vode (17) između prednje zaštite (3) i kućišta uređaja.
7. Spojite gornji (14) i donji dio temelja (15) zavrtkom (16) i pričvrstite ga za uređaj.

UPOTREBA UREĐAJA
1. Stavite uređaj na ravnu, stabilnu površinu. Stavite vodu u spremnik (18).
2. Sa strane nalazi se pokazivač nivoa vode. Stavljajte vodu dok pokazivač ne postane zelen.
NAPOMENA: Zabranjeno je stavljanje tople vode (toplije nego 40°C). TOPLA VODA MOŽE OŠTETITI UREĐAJ.
3. Ako je pokazivač crveni, stavite više vode u spremnik (18),
4. Uključite uređaj pomoću dugmeta ON/SPEED. Pritiskajući prvi put uključujete uređaj, svaki sljedeći birate jačinu.
5. Dugmetom MODE odaberite jačinu i vrstu puhanja.
6. Dugme SPRAYING uključuje hidrataciju.
7. Povremeno provjeravajte nivo vode u spremniku, kako bi bili sigurni da funkcija hidratacije radi ispravno.

ČIŠĆENJE I ODRŽAVANJE
NAPOMENA: Pazite da voda ne uđe u motorni dio ventilatora (6) niti u tipke.
1. Prije čišćenja izvadite utikač iz utičice.
2. Kako bi se očistile od prašine lopatice ventilatora skinite prednju zaštitu, zatim izvadite lopatice sa oscilatora, brišite ih vlažnom krpicom zatim obrišite da postane suh.
3. Uprljano kućište motornog djela čistiti pažljivo laganom krpicom bez deterdženta.
Obrisati da postane suh.
4. Spremnik za vodu redovno čistiti svaka 2-3 tjedna. Cjevčicu za dovod vode u spremnik čisitit svakih tjedan dana. Povremeno možete koristiti sredstvo protiv kamenjca, kako bi se otklonili njegovi ostatci u vodi.
5. Ventilator čuvati na suhom mjestu.

TEHNIČKI PARAMETRI

Napon napajanja:	220-240V ~50Hz
Snaga:	100W.
Volumen spremnika za vodu:	2,8L

Uređaj je izrađen u II klasi izolacije.
Uređaj je kompatibilan sa zahtjevima direktiva:
Niskonaponska direktiva (LVD)
Elektromagnetska podudarnost (EMC)
Proizvod označen CE na natpisnoj pločici

Vodimo brigu o prirodnom okolišu. Kartonsku ambalažu molimo prenijeti na otpadni papir. Polietilen (PE) vreće bacati u kontejner za plastiku. Istrošena oprema treba biti premještena na prikladno mjesto za pohranu, jer sadrže u ureađju opasne tvari mogu predstavljati opasnost za okoliš. Električni uređaj mora biti predat u takvom stanju da se smanji mogučnost njegove ponovne upotrebe. Ako vaš uređaj ima baterije, treba njih ukloniti i predati na mjesto za pohranu odvojeno.

SVENSKA

ALLMÄNNA SÄKERHETSVILLKOR
LÄS ORDENTLIGT VIKTIGA INSTRUKTIONER OM ANVÄNDNINGENS SÄKERHET OCH

BEVARA DEM FÖR FRAMTIDEN

1.Innan du använder apparaten för första gången var god läs bruksanvisningen och förhåll dig enligt instruktioner i bruksanvisningen. Tillverkaren avsäger sig allt ansvar för skador som resulterar av missbruk och felaktig användning av apparaten.
2.Denna aparat är avsedd för användning bara i hushållet. Använd inte för andra syften som inte är föremål av denna apparat.
3.Apparaten bör anslutas till ett eluttag med jordledning 230 V ~ 50 Hz. För att förbättra användningens säkerhet, bör man inte ansluta samtidigt många elektriska anordningar till en strömkrets.
4. Under arbetet ska du uppmärksamma barn som befinner sig inom området där maskinen används. Barn måste övervakas så att de inte kan leka med apparaten, tillåt inte barn eller personer som inte känner till användning av denna apparat.
5.VARNING: Denna anordning kan användas av barn över 8 år gamla och personer med förminskad fysisk, sensorisk eller mental förmåga eller avsaknad av erfarenhet och kunskap av apparaten, om de övervakas av en person som ansvarar för deras säkerhet eller undervisats i hur apparaten används på säkert sätt och därmed förstått de faror som kan uppstå i samband med användningen av appareten. Barn får ej leka med apparaten. Rengöring och konservering av anordingen bör inte göras av barn förutom barn som är över 8 år gamla och övervakas.
6.Ta alltid en stickpropp ur ett eluttag efter användningen och håll eluttaget med handen då. Dra INTE elkabeln.
7.Doppa aldrig elkabeln, stickproppen eller hela apparaten i vatten eller andra vätskor. Exponera aldrig apparaten för väderförhållanden (regn, sol, etc.) eller använd vid förhöjd luftfuktighet (badrum, fuktiga stugor).
8.Kontrollera elkabeln periodiskt. Om elkabeln är defekt, ska man byta ut den i en specialiserad reparationsverksamhet för att undvika faror.
9.Använd inte apparaten med en defekt elkabel eller om apparaten har tappats eller skadats på något annat sätt eller arbetar felaktigt. Reparera inte apparaten själv eftersom du riskerar elektrisk stöt. En felaktig apparaten ska avges till kvalicerad kundtjänst för att kolla eller reparera den. Alla reperationer för endast utföras av kvalicerade kundtjänster. En felaktig reparation kan orsaka betydande risker för användaren.
10.Ställ apparaten på en sval, stabil, plan yta, långt ifrån uppvärmande kökanordningar som spisar, gasbrännare, etc.
11.Använd inte apparaten i närheten av brännbara material.
12.Låt inte elkabeln ligga över kanter av ett bord eller heta ytor.
13. Apparaten får aldrig lämnas utan övervakning med motorerna igång eller stickproppen i ett eluttag.
14. För ytterligare skydd rekommenderas att montera i en krets en jordfelsbrytare (RDC) med en utström som är inte över 30 mA. Det måste göras av en kvalicerad elektriker.
15. Doppa inte anordningens motordel.
16. Använd bara originella tillbehör som ingår i anordningen.
17. Anordningen kan sättas på bara efter fullständig montering. Anordningen som inte är fullständigt monterad och så sätts på tillgodoser inte säker användning och normal drift.
OBSERVERA: SÄTT INTE PÅ FLÄKTEN UTAN FRONT- OCH BAKRE GALLER.
18. Fläkten placeras långt borta från gardiner, draperier och andra föremål som kan tas upp av en påsatt anordning.
19. Placera inte några föremål i fläktens galler. Det kan orsaka kroppens eller arnodningens skador.

ANORDNINGENS BESKRIVNING (bild 1)

1. Front kåpa för galler
2. Bakre kåpa för galler
3. Frontgaller
4. Fläktrotor
5. Bakre galler av fläktrotor
6. Motor
7. Motoraxel
8. Sladd
9. Rör
10. Röraxel
11. Display
12. Kontrollpanel
13. Sladd
14. Övre del av stöd
15. Nedre del av stöd
16. Stödets skruv
17. Rör för vattenförsörjning
18. Vattenbehållare
19. Vattenbehållarens stöd
20. Vattennivåns mättare

ANORDNINGENS MONTERING

1. Packa upp alla tillbehör från paketet och ta bort skyddsfilmer,
2. Placera röret (9) på röraxeln (10),
3. Ta motorn (6) med motoraxeln (7) ut ur paketet och montera den på röret (9),
4. Placera det bakre gallret av fläktrotor (5) på motorn (6), skruva fläktrotor (4),
5. Placera det övre gallret av fläktrotor (3) på skruvad fläktrotorn (4) och bakre galler (5) och skruva dem med front kåpan (1),
6. Montera röret för vattenförsörjning (17) mellan frontgaller (3), och huvuddelen,
7. Vrid övre (14) och nedre delen av stödet (15) med skruvet (16) och montera ned med. anordingen.

ANODRNINGENS ANVÄNDNING

1. Placera anordningen på en platt och stabil yta. Fyll behållaren med vatten (18),
2. På sidan finns det vattennivåns mättare. Man ska hälla vatten tills mättaren blir grön,

OBSERVERA: DET ÄR FÖRBJUDET ATT HÄLLA HETT VATTEN (HETTARE ÄN 40°C). DET KAN SKADA ANORDNINGEN.

3. Om mättaren är röd, ska man fylla på vatten i behållaren (18),
4. Sätt på anordningen med hjälp av ON/SPEED knappen. Ett tryckning sätter på anordningen, med nästa tryckning kan man välja hastighet,
5. Med MODE knappen kan du välja sorten av luftssystem,
6. SPRAYING knappen sätter på fuktning,
7. Man bör kolla vattennivån i behållaren för att fuktningens funktion kunna fungera korrekt.

RENGÖRING OCH KONSERVERING

OBSERVERA: Låt inte doppa motordelen (6) eller fläktens knappar.

1. Innan rengöring bör anordningens urkopplas från eluttaget.
2. För att rengöra fläktrotorns skolvar från damm, ta bort det frontgallret. Ta bort fläktrotorn från motoraxeln, rengör med en fuktig trasa, sedan torka totalt.
3. Rengör en smutsig motordel med en lite fuktig trasa utan aggressiva tvättmedel. Sedan torkas den med en torr trasa.
4. Vattenbehållare ska rengöras varannan eller var tredje vecka. Rännan var vatten rinner ska rengöras varje vecka. Använd avkalkningsmedel då och då för att ta bort fällning från vatten.
5. Fläkten förvaras på en torr plats.

TEKNISKA DATA

Energiförsörjning:	220-240V ~50Hz
Effekt:	100W.
Vattenbehållarens kapacitet:	2,8L

Vi sköter om miljön. Överlämna förpackningar i kartong till pappersavfall. Polyetylensäckar (PE) slängs i avfallsbehållare för plast. Man bör lämna en gammal apparat till en riktig återvinningscentral, eftersom farliga komponenter i apparaten kan orsaka fara till miljön. En elektrisk apparat bör lämnas för att minska förnyad användning av denna. Om apparaten innehåller batterier, bör man ta bort dem och lämna dem separat till återvinningscentraler.

РУССКИЙ

ОБЩИЕ УСЛОВИЯ БЕЗОПАСНОСТИ. ВАЖНАЯ ИНФОРМАЦИЯ ПО БЕЗОПАСНОСТИ. ВНИМАТЕЛЬНО ПРОЧТИТЕ И СОХРАНИТЕ.

Условия гарантии другие, если устройство используется в коммерческих целях.

1.До начала употребления устройства прочитать инструкцию обслуживания и действовать по указаниям содержащимся в ней. Производитель не несёт ответственность за вред причиненый употреблением устройства не в соответствии с его предназначением или его несоответствующим обслуживанием.

2.Устройство служит только для домашнего употребления. Не употреблять с другой целью, не в соответствии с его предназначением.

3.Устройство надо подключить только к гнезду 220-240 В ~ 50 Гц. Для повышения

безопасности употребления, к одной цепи тока не надо одновременно включать многие электрические устройства.
4.Надо соблюдать особенную осторожность во время употребления устройства, когда вблизи находятся дети. Не надо допускать детей к развлечениям с устройством, не разрешай ни детям ни лицам не познакомленным с устройством на употребление его.
5.Устройство не предназначено для употребления лицами (в том числе детьми) с ограниченной физической способностью, способностью к ощущению иил умственной способностью или с отсутствием опыта или познакомления с устройством, разве, что это происходит при надзоре лица ответственного за их безопасность и в соответствии с инструкцией употребления устройства.
6.Всегда после окончания употребления, удали штепсель из питающего гнезда придерживая гнездо рукой. НЕ тянуть за сетевой кабель.
7.Не погружай кабель, штепсель, также всё устройство в воде или другой жидкости. Не выставляй устройство на действие атмосферных условий (дождя, солнца и пр.), не употребляй при условиях повышенной влажности (ванные комнаты, влажные летние домики).
8.Периодически проверяй состояние питающего провода. Если питающий провод повреждён, его должна заменить специализированная ремонтная мастерская для избегания угрозы.
9.Не употребляй устройство с повреждённым питающим проводом или когда оно упало или было повреждено каким-нибудь другим образом или оно неправильно работает. Не осуществляй ремонт устройства самостоятельно, так как это угрожает поражением током. Повреждённое устройство передай в соответствующую сервисную точку для проверки или осуществления ремонта. Все ремонты могут осуществлять только сервисные точки, у которых на это право. Неправильно осуществлённый ремонт может спричинить серьёзную угрозу для пользователя.
10.Надо устанавливать устройство на холодной, устойчивой, ровной поверхности, далеко нагревающейся кухонной техники такой как: электрическая плита, газовая горелка и др.
11.Не употреблять устройство вблизи легковоспламеняющихся материалов.
12.Провод питания не может висеть за краем стола или соприкасаться к горячим поверхностям.

13.Не оставляй устройство включеное в гнездо без надзора.
14.Для дополнительной защиты рекомендуется установить в сети устройство защитного отключения (УЗО) с номинальным дифференциальным током не более 30 мА. Для установки, пожалуйста, обратитесь к квалифицированному электрику.
15. Не допускать намокания двигательной части устройства.
16. Следует использовать только оригинальные монтажные части, поставляемые с устройством.
17. Устройство можно включать только после его полного монтажа. Частично собранное и запущенное устройство не обеспечивает безопасной эксплуатации и правильного действия. ПРИМЕЧАНИЕ: НЕ ВКЛЮЧАЙТЕ ВЕНТИЛЯТОР БЕЗ НАЛОЖЕННЫХ ПЕРЕДНЕЙ И ЗАДНЕЙ ЗАЩИТЫ.
18. Вентилятор установить вдали от штор, занавесок и других предметов, которые

могут быть втянуты работающим вентилятором.
19. Не вкладывайте никакие предметы в кожух вентилятора. Это угрожает повреждением тела или устройства.

ОПИСАНИЕ УСТРОЙСТВА (рис. 1)

1. Передняя гайка на кожух
2. Задняя гайка на кожух
3. Передний кожух
4. Пропеллер
5. Задний кожух пропеллера
6. Двигатель
7. Крепление двигателя
8. Питающая труба
9. Труба
10. Крепление трубы
11. Дисплей
12. Пульт управления
13. Питающая труба
14. Верхняя часть основания
15. Нижняя часть основания
16. Гайка основания
17. Труба, подводящая воду
18. Резервуар для воды
19. Основание резервуара для воды
20. Индикатор уровня воды

МОНТАЖ УСТРОЙСТВА

1. Распакуйте все элементы устройства из упаковки и снимите предохраняющие пленки,
2. Вложите трубу (9) в крепление трубы (10),
3. Выньте из коробки двигатель (6) с креплением двигателя (7) и закрепите его на трубе (9),
4. Поместите задний кожух пропеллера (5) на двигателе (6), привинтите пропеллер (4),
5. Поместите передний кожух (3) на свинченном пропеллере (4) и заднем кожухе (5) и свинтите их гайкой (1),
6. Установите трубу, подводящую воду (17) между передним кожухом (3) и корпусом устройства,
7. Свинтите верхнее (14) и нижнее основание (15) гайкой (16) и закрепите к устройству.

ЭКСПЛУАТАЦИЯ УСТРОЙСТВА

1. Установите устройство на ровной, стабильной поверхности. Наполните водный резервуар (18),
2. Сбоку основания находится индикатор уровня воды. Воду следует вливать, пока индикатор не станет зеленым,
ПРИМЕЧАНИЕ: ЗАПРЕЩАЕТСЯ ВЛИВАТЬ ГОРЯЧУЮ ВОДУ (ТЕПЛЕЕ 40°С). ЭТО МОЖЕТ ПОВРЕДИТЬ УСТРОЙСТВО.
3. Если индикатор будет красным, следует дополнить воду в резервуаре (18),
4. Включите устройство при помощи кнопки ON/SPEED, одно нажатие включает устройство, очередным можно выбрать скорость,
5. Кнопкой MODE выберите вид вентилирования,
6. Кнопка SPRAYING запускает увлажнение,
7. Следует периодически проверять уровень воды в резервуаре, чтобы функция увлажнения могла действовать правильно.

ОЧИСТКА И КОНСЕРВАЦИЯ

ПРИМЕЧАНИЕ: Не допускать намокания моторной части (6) или кнопок вентилятора.
1. Перед тем, как приступить к очистке устройства, вынуть штепсель из сетевой розетки.
2. Для очистки лопасти пропеллера от пыли, снять передний кожух. Снять пропеллер вентилятора с оси двигателя, протереть влажной тряпочкой, затем вытереть насухо.
3. Загрязненный корпус моторной части протереть легко влажной тряпочкой без моющих средств. Вытереть насухо.
4. Резервуар на воду следует чистить раз в 2-3 недели. Лоток, подводящий воду, чистить раз в неделю. Периодически использовать средство для удаления камней для удаления остатков осадка из воды.
5. Вентилятор хранить в сухом месте.

ТЕХНИЧЕСКИЕ ДАННЫЕ

Напряжение питания:	220-240В ~50Гц
Мощность:	100Вт.
Объем резервуара для воды:	2,8л

Устройство имеет II класс изоляции.
Устройство отвечает требованиям директив ЕС:
- Электрический прибор низкого напряжения (LVD).
- Директива по электромагнитной совместимости (EMC).
Прибор маркирован знаком соответствия CE.

Заботясь об окружающей среде.. Упаковку из картона передайте,пожалуйста, на макулатуру. Полиэтиленовые мешки (PE) выкидать в резервуар для пластмассы. Изношенное устройство надо передать в соответствующую точку хранения, так как находящиесяв устройствеопасные составляющие могут являться угрозой для окружающей среды. Электрическое устройство надо передать таким образом, чтобы ограничить его повторное употребление и использование. Если в устройстве находятся батареи, их надо вытянуть и передать в точку хранения отдельно. Устройство не выкидать в резервуар для коммунальных отходов!

KARTA GWARANCYJNA

WARUNKI GWARANCJI obowiązują na terenie Rzeczpospolitej Polskiej

Adler Sp. z o.o. ul. Ordona 2a 01-237 Warszawa zapewnia Użytkownika o dobrej jakości sprzętu, na który wydana jest niniejsza karta gwarancyjna i udziela 24 miesięcznej gwarancji, która liczy się od daty zakupu sprzętu. Usługi gwarancyjne świadczone są po okazaniu prawidłowo wypełnionej karty gwarancyjnej i dowodu zakupu (kopii paragonu lub faktury VAT). Wady lub uszkodzenia sprzętu ujawnione w okresie gwarancji usuwane będą bezpłatnie przez Serwis Centralny. W przypadku zakupu sprzętu przez przedsiębiorcę (faktura VAT) okres gwarancji wynosi 12 miesięcy. UWAGA: Sprzęt przeznaczony jest wyłącznie do użytku domowego. Naprawami gwarancyjnymi nie są objęte czynności związane z odkamienianiem, konserwacją, czyszczeniem urządzenia oraz części i akcesoria ulegające zużyciu przy normalnym użytkowaniu. Gwarancja nie obejmuje mechanicznych uszkodzeń sprzętu oraz wad i uszkodzeń wynikłych wskutek:

- niewłaściwego lub niezgodnego z instrukcją użytkowania, przechowywania i konserwacji;
- ingerencji nieautoryzowanego serwisu, samowolnych napraw, przeróbek i zmian konstrukcyjnych;
- użycia niewłaściwych materiałów eksploatacyjnych.
- uszkodzeń mechanicznych, termicznych, chemicznych i powstałych na skutek przepięcia w sieci.
- karta gwarancyjna jest nieważna bez daty zakupu, pieczęci sprzedającego i kopii dokumentu zakupu.
- gwarancją nie są objęte elementy eksploatacyjne i akcesoria w tym: elementy szklane (np. dzbanki, talerze), sznury przyłączeniowe, sieciowe, żarówki, baterie, nożyki i folie do urządzeń tnących, nasadki miksujące, trzepaki, mieszaki, ssawkoszczotki, rury, węże, kubki miksujące, głowice tnące i sita.

Reklamowany sprzęt jest dostarczany do Serwisu Centralnego przez Klienta w stanie kompletnym i odpowiednio zabezpieczony na czas transportu. Po dokonanej naprawie reklamowany sprzęt odbierany jest z Serwisu Centralnego przez Klienta.

Termin usunięcia wady może zostać wydłużony o czas potrzebny do importu niezbędnych części, nie dłuższy niż 30 dni roboczych. W każdym takim przypadku warsztat serwisowy powiadomi klienta o wydłużeniu terminu naprawy gwarancyjnej. W związku z koniecznością sprowadzenia części zamiennych i poinformuje o nowym terminie usunięcia wady.

W przypadku stwierdzenia usterki należy ją zgłosić w punkcie sprzedaży lub w Serwisie Centralnym, ul. Ordona 2A, 01-237 Warszawa, tel. 728-595-006 lub e-mail: serwis@adler.com.pl.

W zgłoszeniu proszę podać swój adres, nr telefonu i opis usterki. Do reklamacji konieczne jest dołączenie kopii dokumentu zakupu.

Gwarancja nie wyłącza ani nie ogranicza oraz nie zawiesza uprawnień kupującego wynikających z przepisów o rękojmi za wady rzeczy sprzedanej.

SERWIS CENTRALNY
01-237 Warszawa ul.Ordona 2A
tel. 728 - 595 - 006
serwis@adler.com.pl www.adler.com.pl

.....
(data sprzedaży)

.....
(pieczątka sklepu i podpis sprzedawcy)

adnotacje serwisu:

W trosce o środowisko..

Opakowania kartonowe prosimy przekazać na makulaturę.
Worki polietylenowe (PE) wrzucać do pojemnika na plastik
Zużyte urządzenie należy oddać do odpowiedniego punktu składowania, gdyż znajdujące się w urządzeniu niebezpieczne składniki mogą stanowić zagrożenie dla środowiska.
Urządzenie elektryczne należy oddać tak aby ograniczyć jego ponowne użycie i wykorzystanie. Jeżeli w urządzeniu znajdują się baterie należy je wyjąć i oddać do punktu składowania osobno.

Urządzenia nie wyrzucać do pojemnika na odpady komunalne!!

OGÓLNE WARUNKI BEZPIECZEŃSTWA
WAŻNE INSTRUKCJE DOTYCZĄCE BEZPIECZEŃSTWA UŻYTKOWANIA
PRZECZYTAJ UWAŻNIE I ZACHOWAJ NA PRZYSZŁOŚĆ

1. Przed rozpoczęciem użytkowania urządzenia przeczytać instrukcję obsługi i postępować według wskazówek w niej zawartych. Producent nie odpowiada za szkody spowodowane użytkowaniem urządzenia niezgodnie z jego przeznaczeniem lub niewłaściwą jego obsługą.
2. Urządzenie służy wyłącznie do użytku domowego. Nie używać do innych celów, niezgodnych z jego przeznaczeniem.
3. Urządzenie należy podłączyć wyłącznie do gniazdka z uziemieniem 220-240 V ~ 50 Hz. W celu zwiększenia bezpieczeństwa użytkowania do jednego obwodu prądu nie należy równocześnie włączać wielu urządzeń elektrycznych.
4. Należy zachować szczególną ostrożność podczas korzystania z urządzenia, gdy w pobliżu przebywają dzieci. Nie należy dopuszczać dzieci do zabawy urządzeniem nie pozwól dzieciom ani osobom nie zaznajomionym z urządzeniem na jego użytkowanie.
5. OSTRZEŻENIE: Niniejszy sprzęt może by użytkowany przez dzieci powyżej 8 roku życia oraz osoby o ograniczonej zdolności fizycznej, czuciowej lub psychicznej, lub osoby nie mające doświadczenia lub znajomości sprzętu, jeśli odbywa się to pod nadzorem osoby odpowiadającej za ich bezpieczeństwo lub zostały im udzielone wskazówki na temat bezpiecznego użytkowania urządzenia i mają świadomość niebezpieczeństwa związanego z jego użytkowaniem. Dzieci nie powinny bawić się sprzętem. Czyszczenie i konserwacja urządzenia nie powinna być wykonywana przez dzieci, chyba że są powyżej 8 roku życia a czynności te są wykonywane pod nadzorem.
6. Zawsze po zakończeniu używania, wyjmij wtyczkę z gniazda zasilającego poprzez przytrzymanie gniazdka ręką. NIE ciągnąć za sznur sieciowy.
7. Nie zanurzać kabla, wtyczki oraz całego urządzenia w wodzie lub innej cieczy. Nie wystawiaj urządzenia na działanie warunków atmosferycznych (deszczu, słońca, etc.) ani nie używaj w warunkach podwyższonej wilgotności (łazienki, wilgotne domki kempingowe).
8. Okresowo sprawdzaj stan przewodu zasilającego. Jeżeli przewód zasilający jest uszkodzony, to powinien on być wymieniony przez specjalistyczny zakład naprawczy w celu uniknięcia zagrożenia.
9. Nie używaj urządzenia z uszkodzonym przewodem zasilającym lub jeśli zostało upuszczone lub uszkodzone w jakikolwiek inny sposób lub nieprawidłowo pracuje. Nie naprawiaj urządzenia samodzielnie, gdyż grozi to porażeniem. Uszkodzone urządzenie oddaj do właściwego punktu serwisowego w celu sprawdzenia lub dokonania naprawy. Wszelkich napraw mogą dokonywać wyłącznie uprawnione punkty serwisowe. Nieprawidłowo wykonana naprawa może spowodować poważne zagrożenie dla użytkownika.
10. Należy stawiać urządzenie na chłodnej stabilnej, równej powierzchni, z dala od nagrzewających się urządzeń kuchennych jak: kuchenka elektryczna, palnik gazowy, itp...
11. Nie korzystać z urządzenia w pobliżu materiałów łatwopalnych.
12. Przewód zasilania nie może zwisać poza krawędź stołu lub dotykać gorących powierzchni.
13. Nie wolno pozostawiać włączonego urządzenia ani zasilacza do gniazdka bez nadzoru.
14. Do zapewnienia dodatkowej ochrony, wskazane jest zainstalowanie w obwodzie elektrycznym, urządzenia różnicowoprądowego (RCD) o znamionowym prądzie różnicowym nie przekraczającym 30 mA. W tym zakresie należy zwrócić się do specjalisty elektryka.
15. Nie dopuścić do zamoczenia części silnikowej urządzenia.

16. Należy stosować tylko oryginalne części montażowe dostarczone w zestawie z urządzeniem.
17. Urządzenie można włączyć dopiero po całkowitym jego zmontowaniu. Częściowo zmontowane i uruchomione urządzenie nie zapewnia bezpiecznego użytkowania i prawidłowego działania. UWAGA: NIE WŁĄCZAJ WENTYLATORA BEZ NAŁOŻONYCH OSŁON PRZEDNIEJ I TYLNEJ.
18. Wentylator ustawiać z dala od zasłon, firanek i innych przedmiotów, które mogą być wciągnięte przez pracujący wentylator.
19. Nie wkładać żadnych przedmiotów w osłonę wentylatora. Grozi to uszkodzeniem ciała lub urządzenia.

OPIS URZĄDZENIA (rys. 1)

1. Przednia nakrętka na osłonę
2. Tylna nakrętka na osłonę
3. Przednia osłona
4. Śmigło
5. Tylna osłona śmigła
6. Silnik
7. Mocowanie silnika
8. Przewód zasilający
9. Rura
10. Mocowanie rury
11. Wyświetlacz
12. Panel sterowania
13. Przewód zasilający
14. Górna część podstawy
15. Dolna część podstawy
16. Nakrętka podstawy
17. Rura doprowadzająca wodę
18. Zbiornik na wodę
19. Podstawa zbiornika na wodę
20. Wskaźnik poziomu wody

MONTAŻ URZĄDZENIA

1. Wypakuj wszystkie elementy urządzenia z opakowania i zdejmij folie zabezpieczające,
2. Włóż rurę (9) do mocowania rury (10),
3. Wyjmij z pudełka silnik (6) z mocowaniem silnika (7) i zamontuj go na rurze (9),
4. Umieść tylną osłonę śmigła (5) na silniku (6), przykręć śmigło (4),
5. Umieść przednią osłonę (3) na skręconym śmigle (4) i tylnej osłonie (5) i skręć je nakrętką (1),
6. Zamontuj rurę doprowadzającą wodę (17) pomiędzy przednią osłoną (3), a korpusem urządzenia,
7. Skręć górną (14) i dolną podstawę (15) nakrętką(16) i zamocuj do urządzenia.

UŻYTKOWANIE URZĄDZENIA

1. Ustaw urządzenie na równej, stabilnej powierzchni. Napełnij zbiornik na wodę (18),
2. Z boku podstawy znajduje się wskaźnik poziomu wody. Wodę należy wlewać aż wskaźnik będzie zielony,
UWAGA: NIE WOLNO WLEWAĆ GORĄCEJ WODY (CIEPLEJSZEJ NIŻ 40°C). MOŻE TO USZKODZIĆ URZADZENIE.
3. Jeżeli wskaźnik będzie czerwony należy uzupełnić wodę w zbiorniku (18),
4. Włącz urządzenie przy pomocy przycisku ON/SPEED. jedno naciśnięcie włącza urządzenie, kolejne wybieraj prędkość,
5. Przyciskiem MODE wybierz rodzaj nawiewu,
6. Przycisk SPRAYING uruchamia nawilżanie,
7. Należy okresowo sprawdzać poziom wody w zbiorniku aby funkcja nawilżania mogła działać prawidłowo.

CZYSZCZENIE I KONSERWACJA

UWAGA: Nie dopuszczać do zamoczenia części silnikowej (6) ani przycisków wentylatora.
1. Przed przystąpieniem do czyszczenia urządzenia wyjąć wtyczkę z gniazda sieciowego.
2. Aby oczyścić łopatki śmigła wentylatora z kurzu, zdjąć przednią osłonę. Zdjąć śmigło wentylatora z osi silnika, przetrzeć wilgotną ściereczką, następnie wytrzeć do sucha.
3. Zabrudzony korpus części silnikowej przetrzeć lekko wilgotną ściereczką, bez detergentów. Wytrzeć do sucha.
4. Zbiornik na wodę należy czyścić co 2-3 tygodnie. Korytko doprowadzające wodę czyścić co tydzień. Okresowo używać środka odkamieniającego w celu usunięcia resztek osadu z wody.
5. Wentylator przechowywać w suchym miejscu.

DANE TECHNICZNE

Napięcie zasilania:	220-240V ~50Hz
Moc:	100W.
Pojemność zbiornika na wodę:	2,8L

Urządzenie jest wykonane w II klasie izolacji.
Urządzenie jest zgodne z wymaganiami dyrektyw:
Urządzenie elektryczne niskonapięciowe (LVD)
Kompatybilność elektromagnetyczna (EMC)
Wyrób oznaczony CE na tabliczce znamionowej